Comisión Técnica APAT
TURISMO NACIONAL
Ficha de Homologación

Ficha de Homologación válida a partir del 1-1-2020 | **Ficha Nº: 222 Clase: 2**

Marca: **FIAT** Modelo: **Argo 1.6cc 4 Puertas**

Motor		Tolerancias
Tipo y Modelo	Fiat 1.6 - 16v -	
Altura Block	222 mm.	215 mm.
Diámetro Cilindros	82.00 mm.	83.10 mm.
Carrera Cigueñal	78.00 mm.	79.20 mm.
Cilindrada Unitaria	411.92 cm^3	429.55 cm^3
Cilindrada Total	1624 cm^3	1718.2 cm^3
Diam. Cabeza Biela	45,00 mm.	+/- 0.2 mm.
Entre Centros Biela	150.00 mm.	+/- 0.2 mm.
Peso Biela con Cojinete	485.00 gr.	Minimo 450 gr.
Diámetro Caja Mariposas	51.00 mm.	51.05 mm.
Arandela Restrictora	50.00 mm.	50.00 mm.
Peso Cigüeñal con Engranaje de Distribucion	10.000 Kg.	Minimo 9.500 Kg.
Diámetro del Botador	33 mm.	33.20 mm.
Diámetro del Muñon de Bancada	53 mm.	Rectificadas Comerciales
Diámetro del Muñon de Biela	42 mm.	Rectificadas Comerciales
Cojinetes de Biela	Libre	
Diámetro Cabeza de Válvula de Admisión	33.50 mm.	+/- 0.2 mm.
Diámetro Vástago Válvula de Admisión	6 mm.	+/- 0.5 mm.
Largo Válvula de Admisión	Ambas Libre	
Diámetro Cabeza Válvula de Escape	28.00 mm.	+/- 0.2 mm.
Diámetro Vástago Válvula de Escape	6 mm.	+/- 0.2 mm.
Largo Válvula de Escape	Ambas Libre	

Relación Máxima de Compresión: 10.5 a 1

CONDUCTO ADMISION

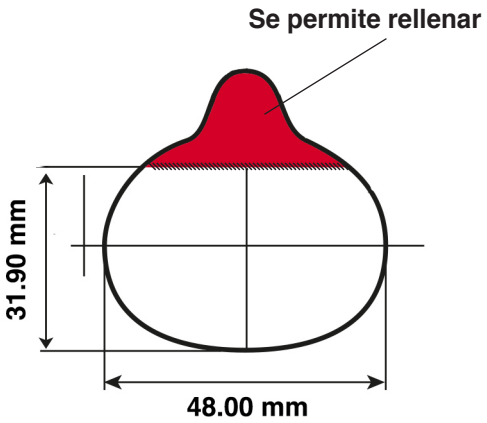

CONDUCTO ESCAPE

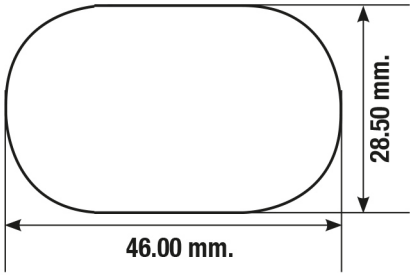

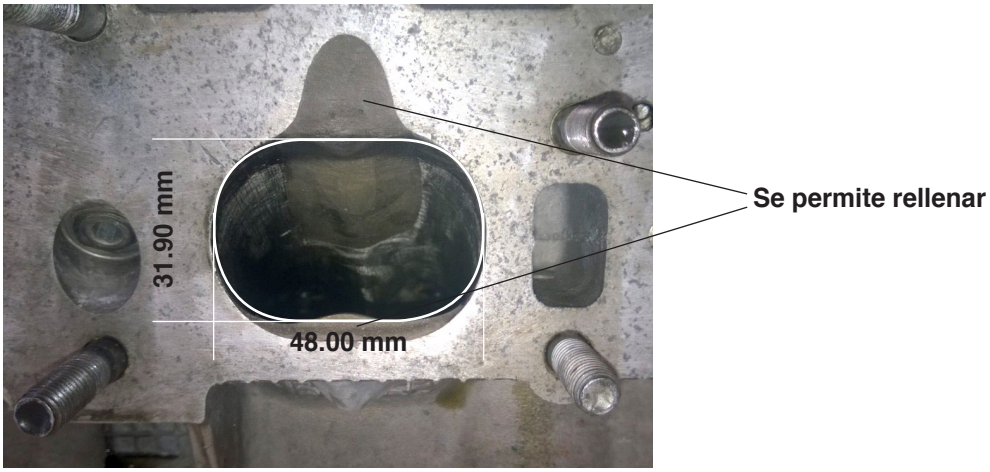

Titulo: **Fiat Argo**	Nº de Pieza	Tolerancia
	Boca tapa de cilindro	-2% +5%

Se permite reemplazar el rulemán original por otro de mayor diámetro, permitiendose las modificaciones necesarias.
Diámetro máximo exterior del rulemán hasta 108,00 mm.

Suspensión Delantera

Dimensiones			Con dispositivo + 100 mm.
Trochas:	Delantera Trasera	Hasta: 1730 mm. Hasta: 1695 mm.	Hasta: 1830 mm. Hasta: 1795 mm.
Distancia entre ejes		Derecho e Izquierdo: Hasta : 2545 mm.	

La distancia entre centro de rótula superior del eje de giro del amortiguador será de 1070mm. +/- 70mm.

Dimensional Portamazas Argo

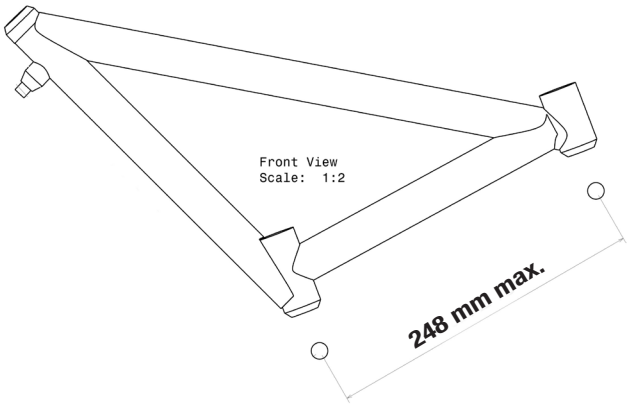

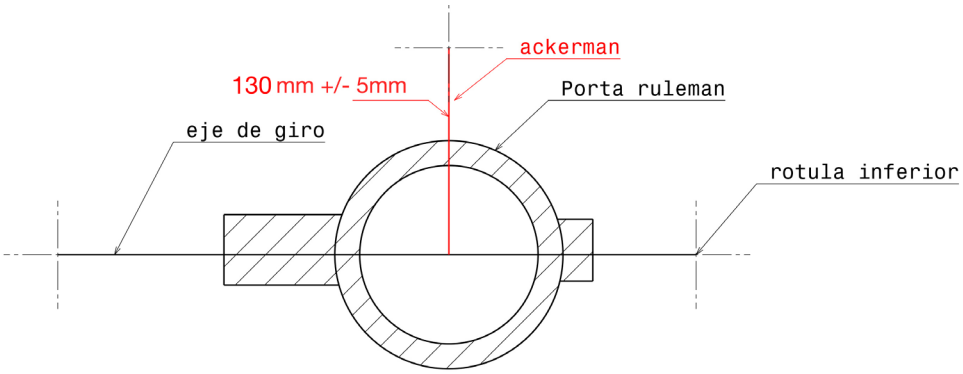

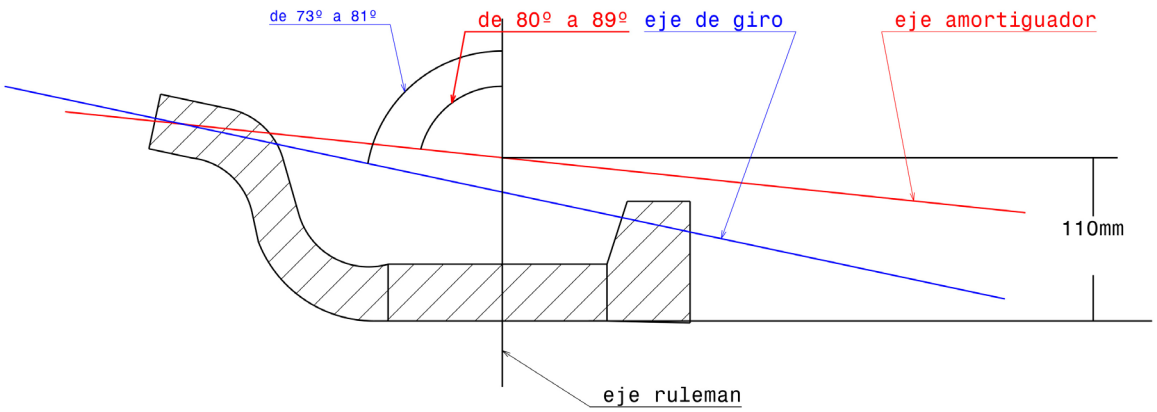

Chasis Auxiliar

Se permite elevar chasis auxiliar + 50mm.

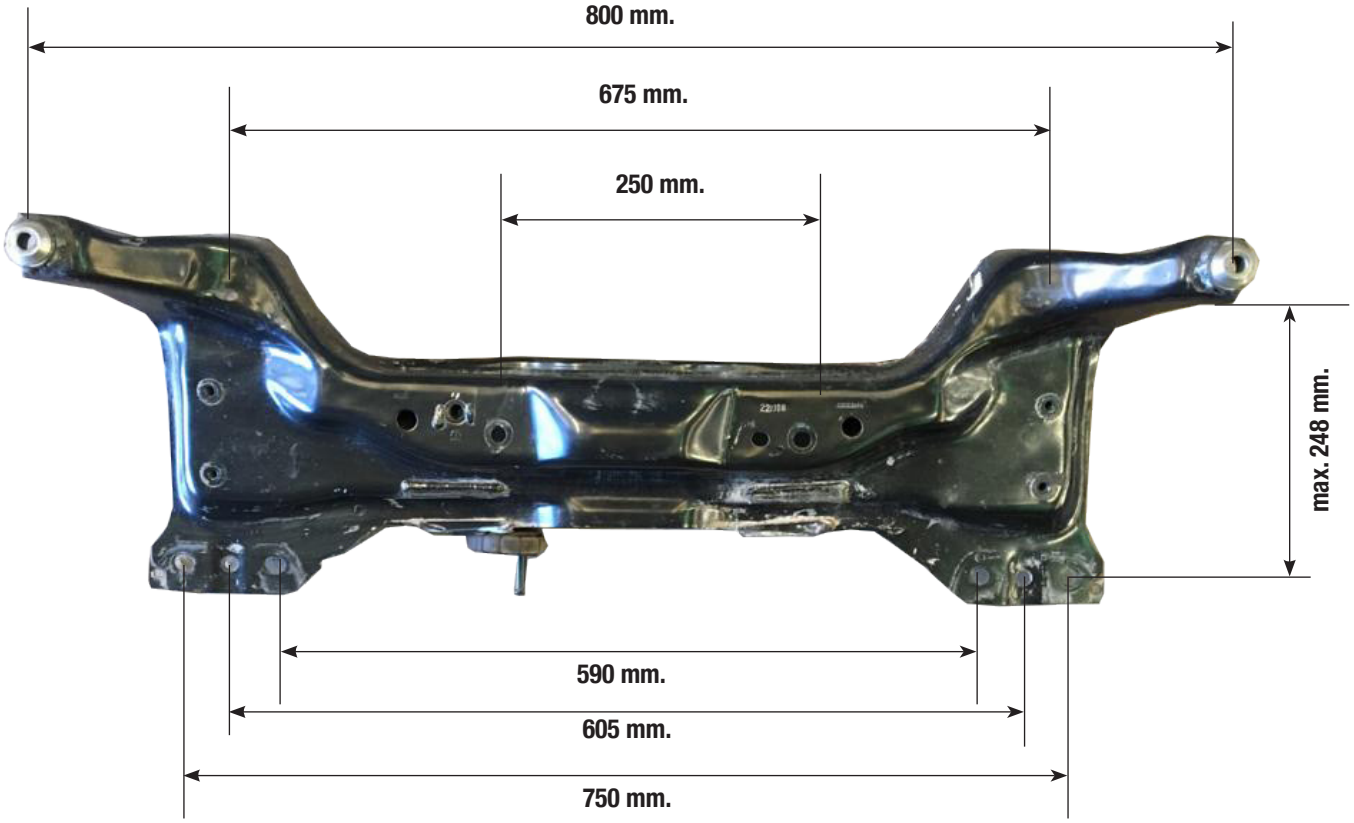

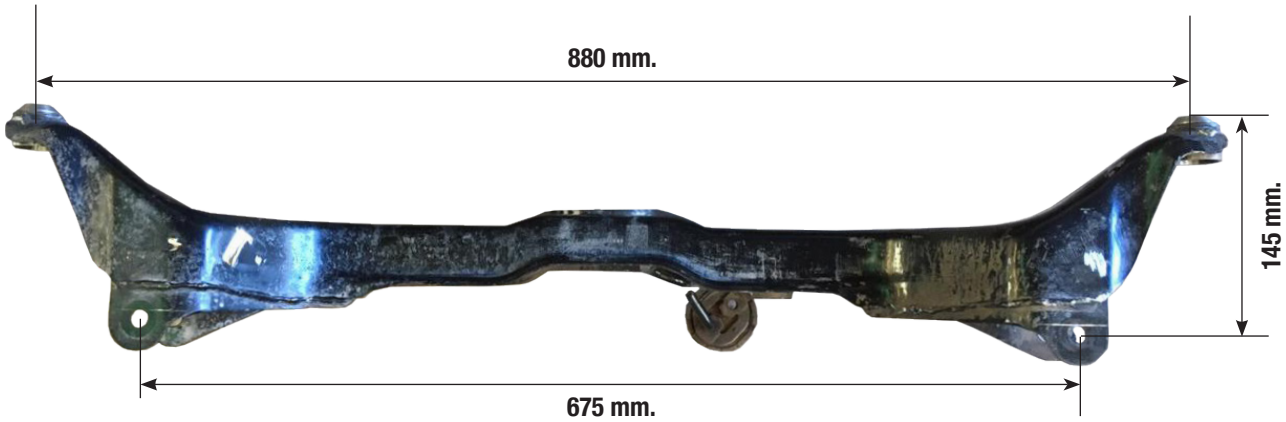

Tolerancia +/- 5mm.

Suspensión Trasera

La distancia entre centro de rótula superior de anclaje de amortiguador será de 1020mm. a 1060mm.
Se permite elevar max. 50mm. el anclaje del eje, siempre que el mismo conserve su posición original.

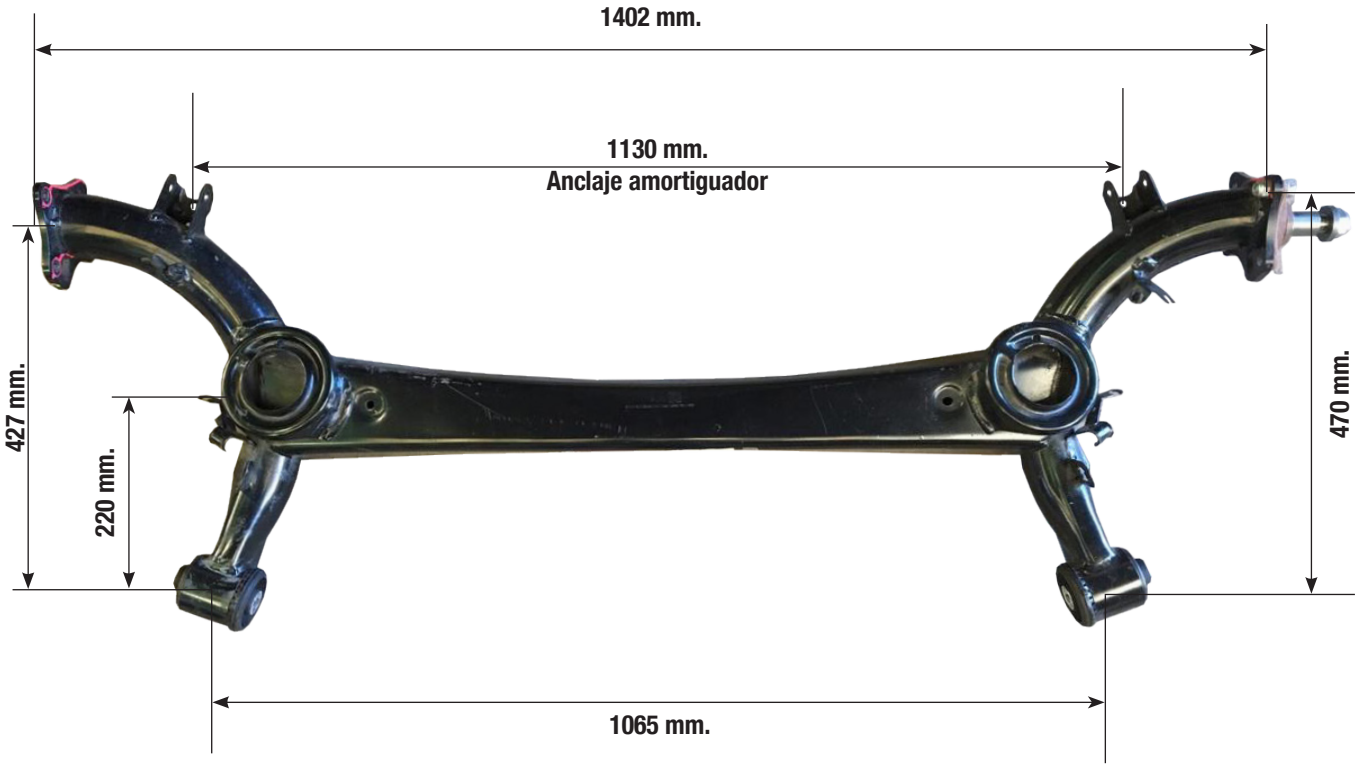

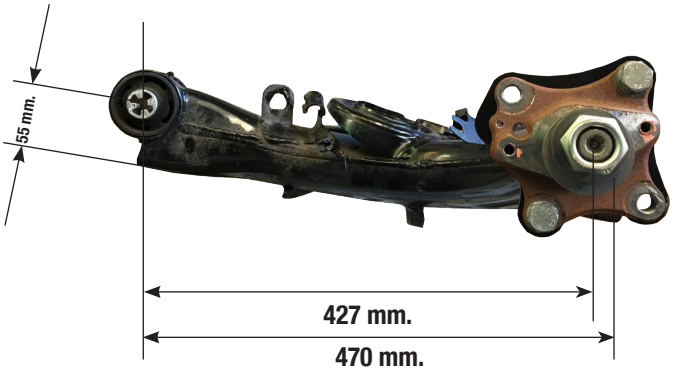

Titulo: Eje Trasero Modelo: Fiat Argo	Nº de Pieza	Tolerancia
		+/- 5mm.

Multiple de Admisión

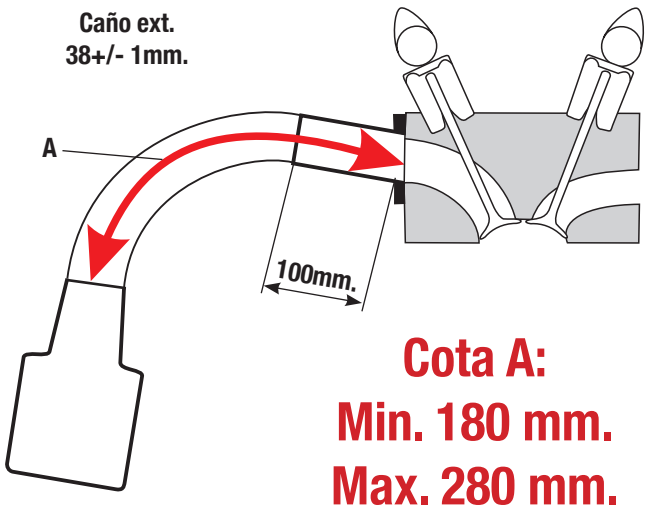

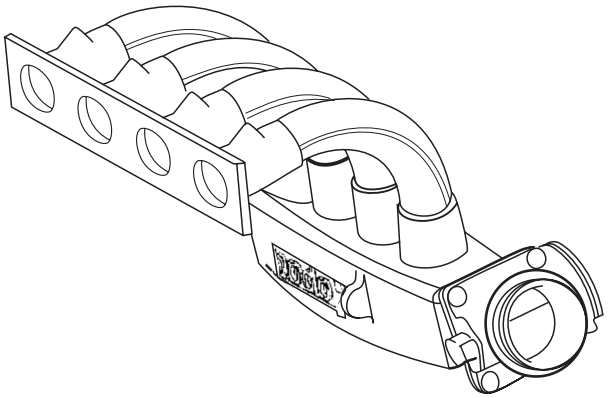

Cota A:
Min. 180 mm.
Max. 280 mm.

Múltiple de Admisión, Caja de Mariposa y Arandela Restrictora son HOMOLOGADAS por la Categoría. Diámetro de caja de Mariposas: 50mm. Diámetro Arandela: 50mm.

1- Siempre el tramo "A" debe ser hecho con las curvas homologadas
2- Los 100mm. libres pueden ser hechos con una sola pieza.
3- En el Tramo "A" siempre que se usen curvas homologadas, se pueden hacer combinaciones de las mismas.
4- Se permite pulir la boca del plenum hasta un diámetro maximo de 61.5 mm y con una profundidad maxima hasta el centro de la primer boca de admisión.

Ejemplos

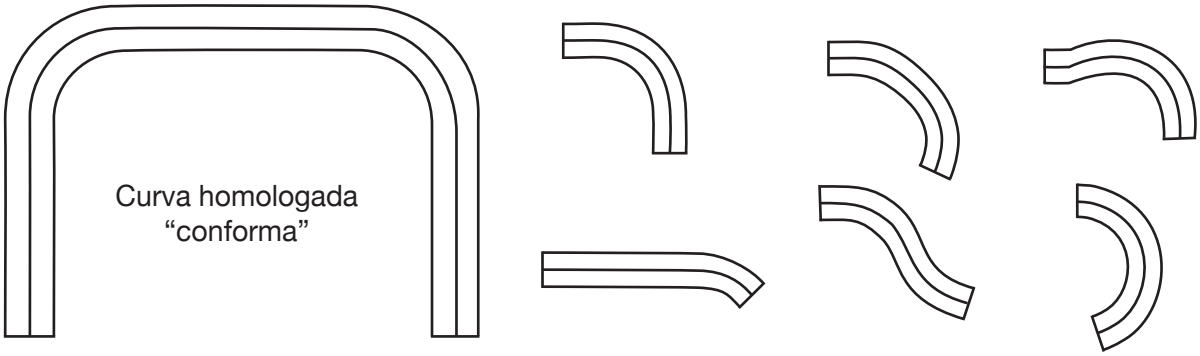

Peso del Automóvil

Peso con todos sus líquidos: refrigerantes, lubricantes, con el combustible sobrante y piloto con su indumentaria.

PESO MINIMO: 978 Kg. incluido lastre cámara según art. 10.9.6 reglamento técnico

Otras Consideraciones

El centro de apoyo de los pedales de freno y embreague se pueden desplazar hacia atrás hasta una distancia no menor de 25 mm. con rspecto a la línea imaginaria que une los parantes delanteros de las puertas delanteras, a la altura de dichos centros de apoyo.-

Se permitirá la colocación de un rulemán en el alojamiento del cigueñal o en el volante para repartir la carga inercial centrifuga de la punta de la directa, solamente para evitar roturas.

Se permitirá construir un cigüeñal de acero de 8 contrapesos con las medidas que constan en esta ficha.

Se autoriza trabajar los pasarruedas traseros para permitir el alojamiento del resorte de suspensión.

Comisión Técnica de APAT