Comisión Técnica APAT
TURISMO NACIONAL
Ficha de Homologación

Ficha de Homologación válida a partir del 1-1-2019 | **Ficha Nº: 325 Clase: 3**

Marca: **FIAT** Modelo: **Linea 2.0cc 4 Puertas**

Motor		Tolerancias
Tipo y Modelo	Linea 2.0 cc - 16v -	
Altura Block	279 mm.	272 mm.
Diámetro Cilindros	84.00 mm.	86.00 mm.
Carrera Cigueñal	90.00 mm.	+/- 0.2 mm.
Cilindrada Unitaria	498.76 cm^3	523.95 cm^3
Cilindrada Total	1995.04 cm^3	2095.8 cm^3
Diam. Cabeza Biela	51,00 mm.	+/- 0.2 mm.
Entre Centros Biela	155.00 mm.	+/- 0.2 mm.
Peso Biela con Cojinete	540.00 gr.	Minimo 520.00 gr
Diámetro Caja Mariposas	60.00 mm.	60.00 mm.
Arandela Restrictora	56.00 mm.	56.00 mm.
Peso Cigüeñal con Engranaje de Distribucion	13.000 Kg.	Minimo 12.500 Kg.
Diámetro del Botador	37 mm.	+/- 0.2 mm.
Diámetro del Muñon de Bancada	53 mm.	Rectificadas Comerciales
Diámetro del Muñon de Biela	48 mm.	Rectificadas Comerciales
Cojinetes de Biela	Libre	Medidas y Marcas Comerciales
Diámetro Cabeza de Válvula de Admisión	2 de 35.00 mm.	+/- 0.1 mm.
Diámetro Vástago Válvula de Admisión	2 de 6.00 / 7.00 mm.	+/- 0.2 mm.
Largo Válvula de Admisión	Ambas Libres	
Diámetro Cabeza Válvula de Escape	2 de 28.60 mm.	+ 0.4 mm.
Diámetro Vástago Válvula de Escape	2 de 6.00 / 7.00 mm.	+/- 0.2 mm.
Largo Válvula de Escape	Ambas Libres	

Relación Máxima de Compresión: 9.5 a 1

Dimensional Portamazas Fiat

Dimensiones			Con dispositivo + 100 mm.
Trochas:	Delantera Trasera	Hasta: 1815 mm. Hasta: 1780 mm.	Hasta: 1915 mm. Hasta: 1880 mm.
Distancia entre ejes		Derecho e Izquierdo: Hasta : 2640 mm.	

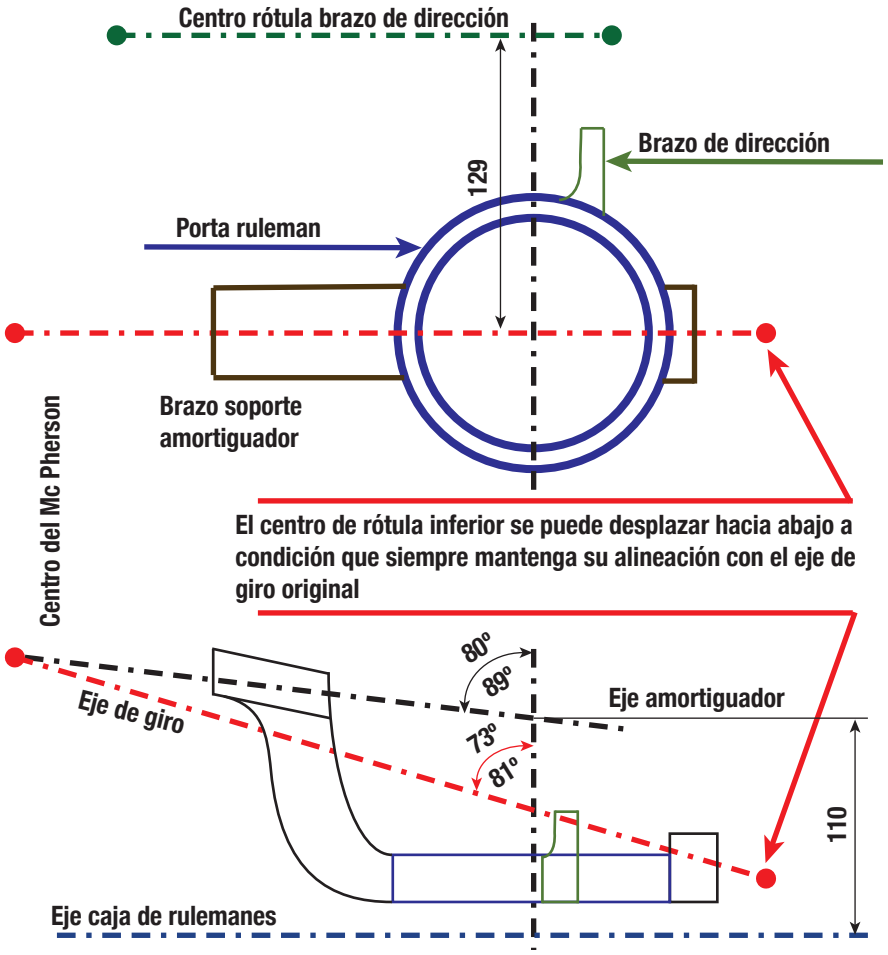

"A"= (80º/89º)+/-1º "B"=(73º/81º)+/-1º "C"=110 mm. +/- 5 mm. "D"=129mm.+/- 5mm.

Se permite reemplazar el rulemán original por otro de mayor diámetro, permitiendose las modificaciones necesarias. Diámetro máximo exterior del rulemán hasta 116,00 mm.

Admisión y Escape

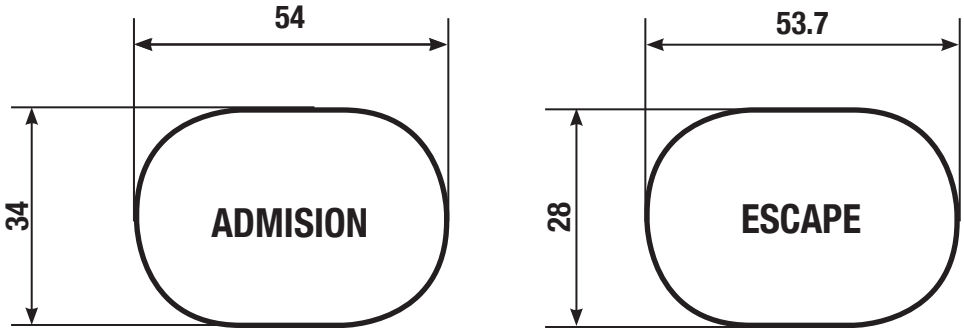

Tolerancias de fabricación
+ 4% - 2%

Parrilla Delantera Delantera Fiat

Se permite desplazar los anclajes de la parrilla delantera en el chasis auxiliar hasta 40 mm. hacia arriba.
La distancia entre centros de rótulas superior del eje de giro del amortiguador sera de 1102 +/- 50 mm

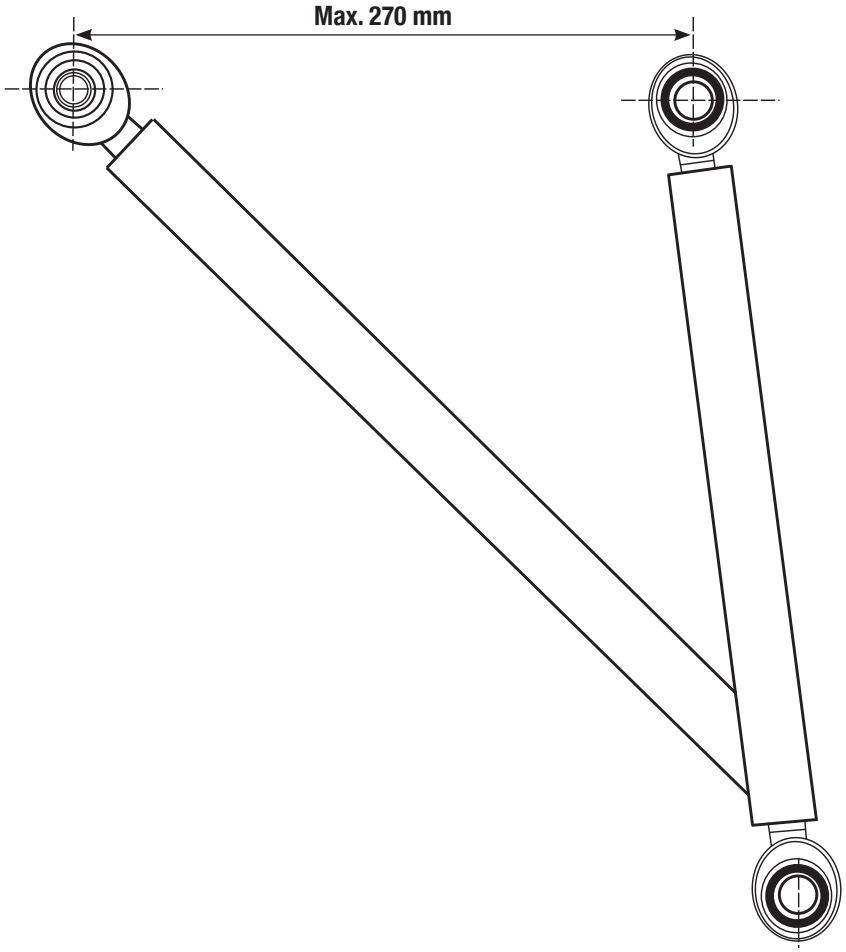

Suspension Trasera Fiat

Se permitirá desplazar el anclaje superior del amortiguador hacia abajo en 50 mm. y 60 mm. para adelante.
Se permite retirar el soporte del espiral en el eje.

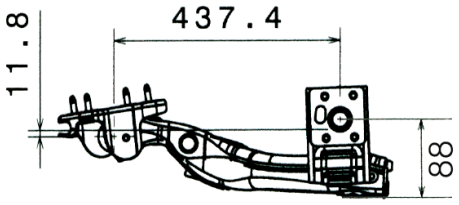

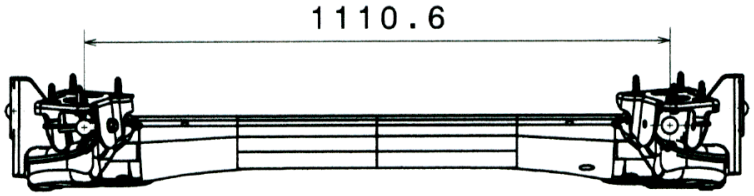

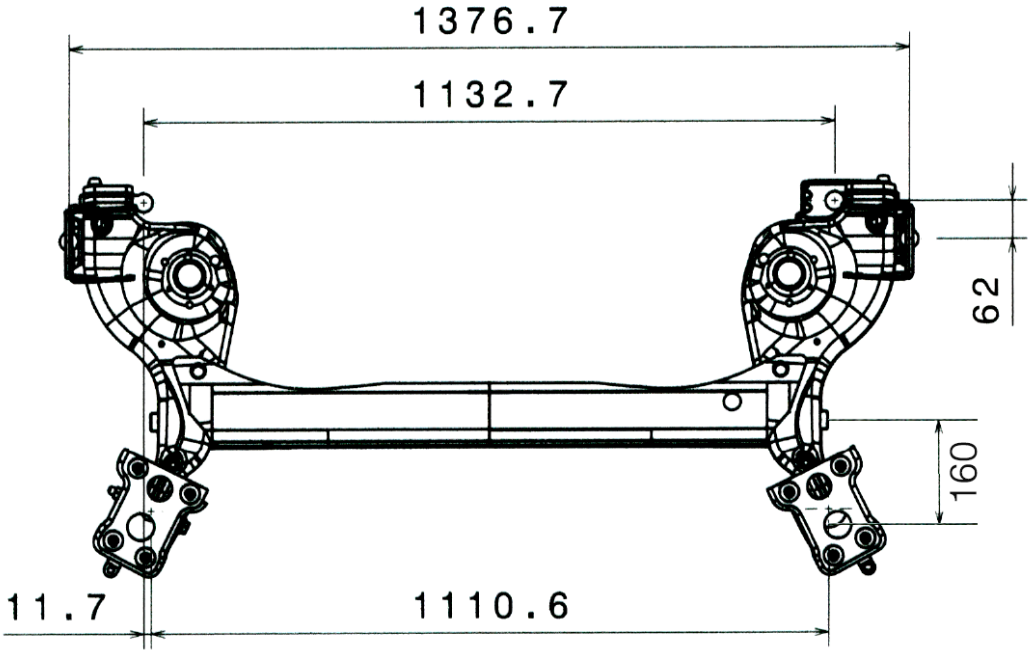

Tolerancia +/- 5 mm

Chasis Auxiiar

Se permite elevar el chasis auxiliar en 30mm max.

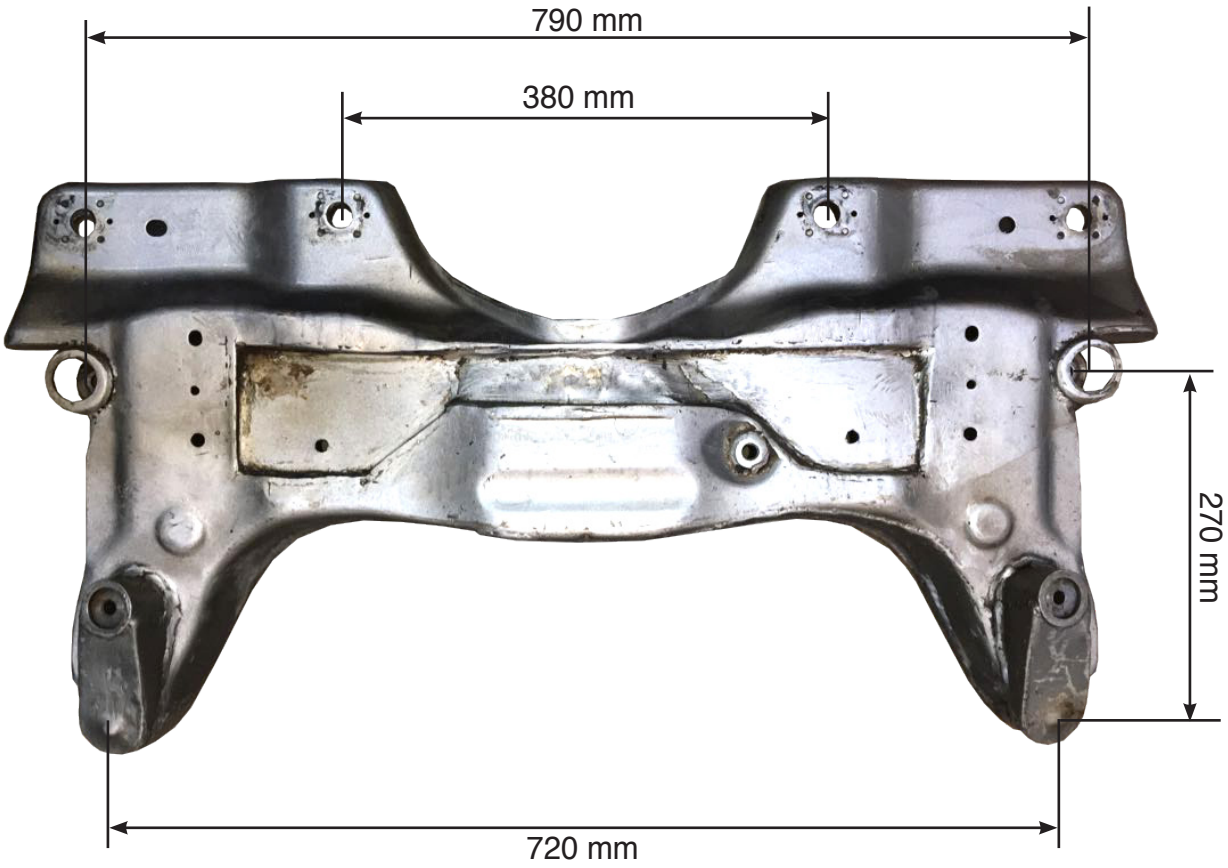

Carroceria

VISTA CORTE PLANO MEDIO

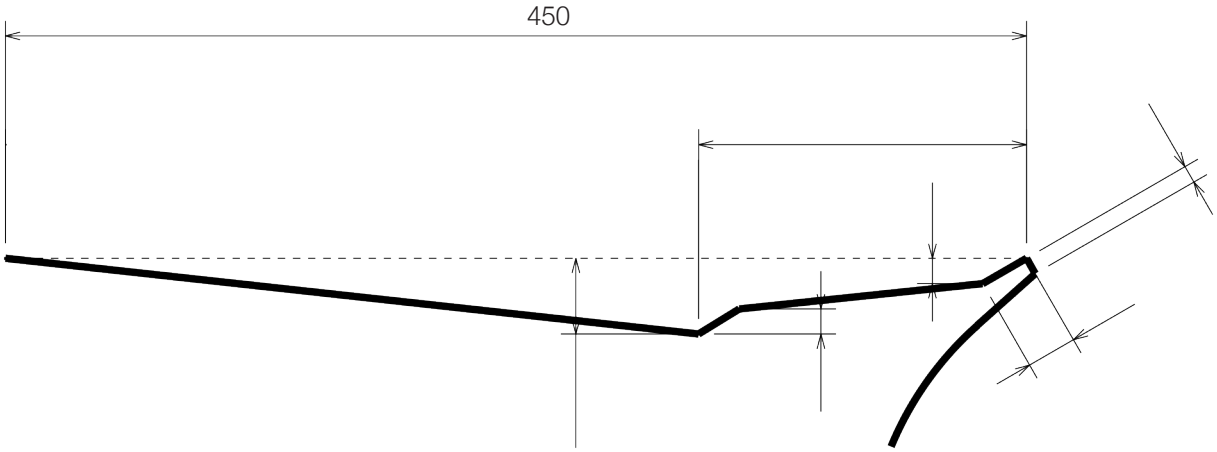

Otras consideraciones:

Se permitirá la colocación de un rulemán en el alojamiento del cigueñal o en el volante para repartir la carga inercial centrifuga de la punta de la directa, solamente para evitar roturas.
Se permite trabajar los pasaruedas traseros para permitir exclusivamente el alojamiento del resorte de suspensión en su nueva posición.

Multiple de Admisión

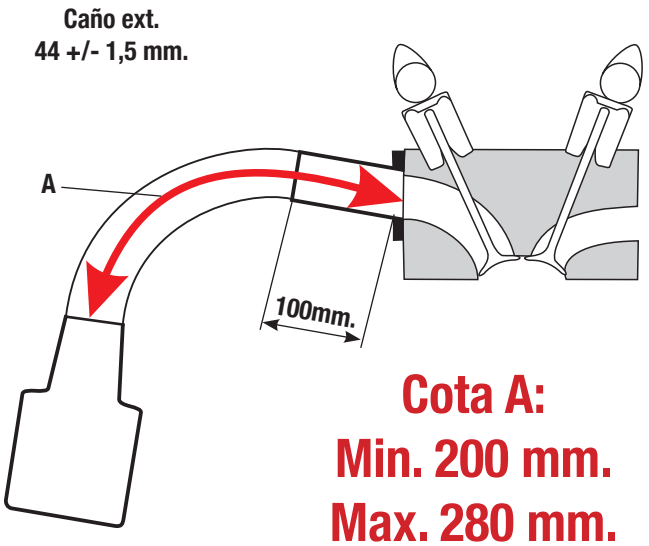

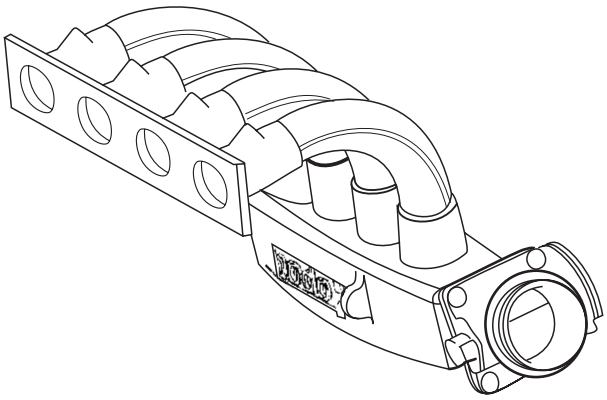

Cota A:
Min. 200 mm.
Max. 280 mm.

Múltiple de Admisión, Caja de Mariposa y Arandela Restrictora son HOMOLOGADAS por la Categoría. Diámetro de caja de Mariposas: 60mm. Diámetro Arandela: 56 mm.

1- Siempre el tramo "A" debe ser hecho con las curvas homologadas
2- Los 100mm. libres pueden ser hechos con una sola pieza.
3- En el Tramo "A" siempre que se usen curvas homologadas, se pueden hacer combinaciones de las mismas.
4- Se permite pulir la boca del plenum hasta un diámetro maximo de 61.5 mm y con una profundidad maxima hasta el centro de la primer boca de admisión.

Ejemplos

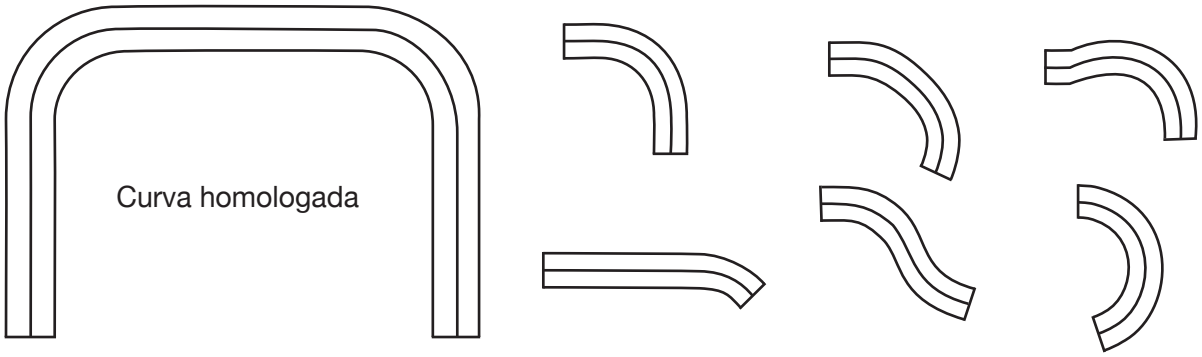

Unico Paragolpe Homologado

Peso del Automóvil

Peso con todos sus líquidos: refrigerantes, lubricantes, con el combustible sobrante y piloto con su indumentaria.

PESO MINIMO: 1078 Kg. incluido lastre cámara según art. 10.9.6 reglamento técnico

Otras Consideraciones

El centro de apoyo de los pedales de freno y embreague deberan estar en la línea imaginaria de los parantes de la puerta delantera.

Comisión Técnica de APAT