Comisión Técnica APAT
TURISMO NACIONAL
Ficha de Homologación

Ficha de Homologación válida a partir del 1-1-2024 | **Ficha Nº: 339 Clase: 3**

Marca: VW **Modelo: Vento - 16 v. - 2,0 cc**

Motor		Tolerancias
Tipo y Modelo	D49/D3W	
Altura Block	237.00 mm.	230.00 mm.
Diámetro Cilindros	82.50 mm.	84.55 mm.
Carrera Cigueñal	92.80 mm.	+/- 0.20 mm.
Cilindrada Unitaria	496.07 cm3	522.16 cm3.
Cilindrada Total	1984.29 cm3	2088.63 cm3
Diam. Cabeza Biela	50.60 mm.	51.30 mm.
Entre Centros Biela	144.00 mm.	166,00 mm
Peso Biela con Cojinete	560.00 gr.	Minimo 520.00 gr.
Diámetro Caja Mariposas	60.00 mm.	60.00 mm.
Arandela Restrictora	56.00 mm.	56.00 mm.
Peso Cigüeñal con Engranaje de Distribucion	12.000 kg.	Minimo 11.900 kg.
Diámetro del Botador	Ver esquema de balancines	
Diámetro del Muñon de Bancada	54.00 mm.	Rectificadas comerciales
Diámetro del Muñon de Biela	47.990 mm.	Rectificadas comerciales
Cojinetes de Biela	Libre	Medidas y marcas comerciales
Diámetro Cabeza de Válvula de Admisión	2 de 34.00 mm.	34.20 mm.
Diámetro Vástago Válvula de Admisión	2 de 5.98 mm.	6.20 mm.
Largo Válvula de Admisión	Ambas Libres	
Diámetro Cabeza Válvula de Escape	2 de 28.00 mm.	28.20 mm.
Diámetro Vástago Válvula de Escape	2 de 5.97 mm.	6.20 mm.
Largo Válvula de Escape	Ambas Libres	

Relación Máxima de Compresión: 10,1 a 1

Otras consideraciones

Se adjunta la modificacion opcional permitida del sistema de balancines de válvulas.
Se permite colocar compensasdor fijo con regulador de libre diseño y/o se puede eliminar.
Respetando el esquema adjunto se autoriza el cambio del balancin por uno de libre diseño, se permite la modificacion necesaria en la tapa de cilindros para fijar el o los ejes de balancin, como también el uso de pastillas y/o tacitas para poder regular la luz de válvulas.
El sistema de botador-balancin podrá ser lubricado por un sistema de libre diseño.
Los conductos de tapa de cilindro, múltiple de admisión y escape se elaboran libremente sin aporte de material.

Esquema de Balancines

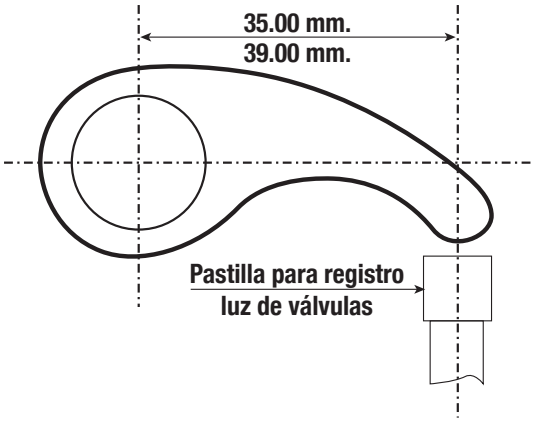

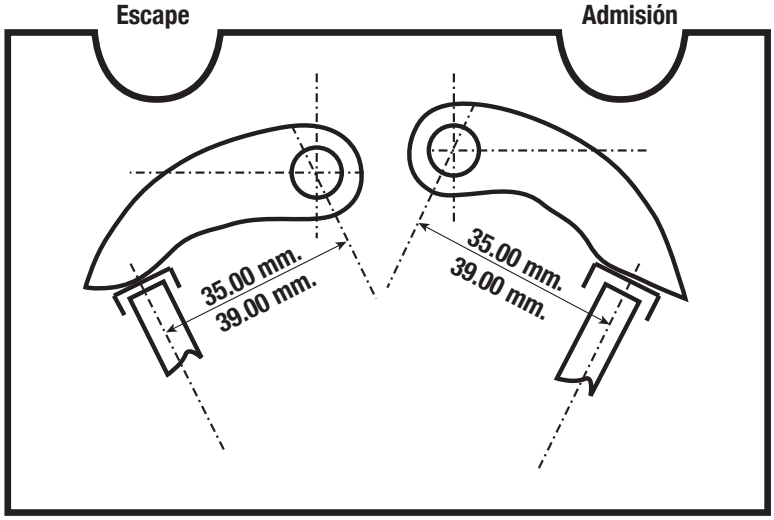

Titulo: VW Vento	Nº de Pieza	Tolerancia
		+/- 4%

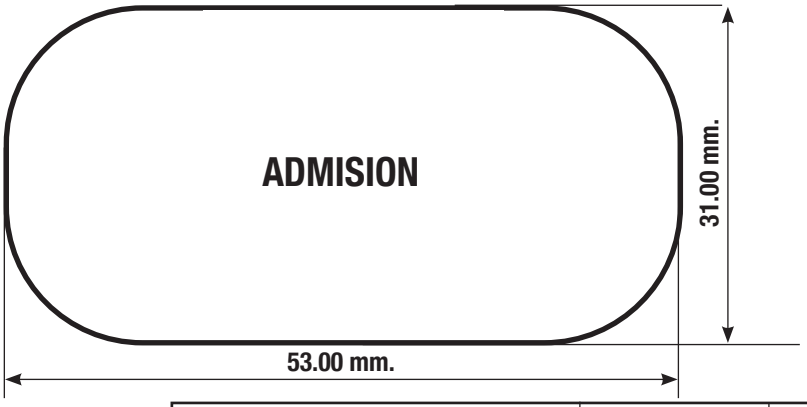

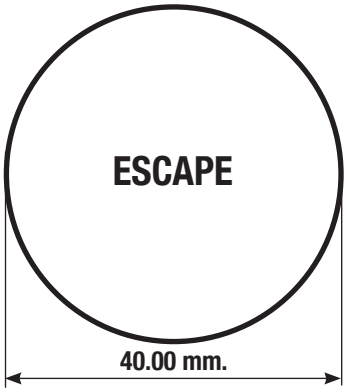

Titulo: VW Vento	Nº de Pieza	Tolerancia
		-2% - + 4%

Multiple de Admisión

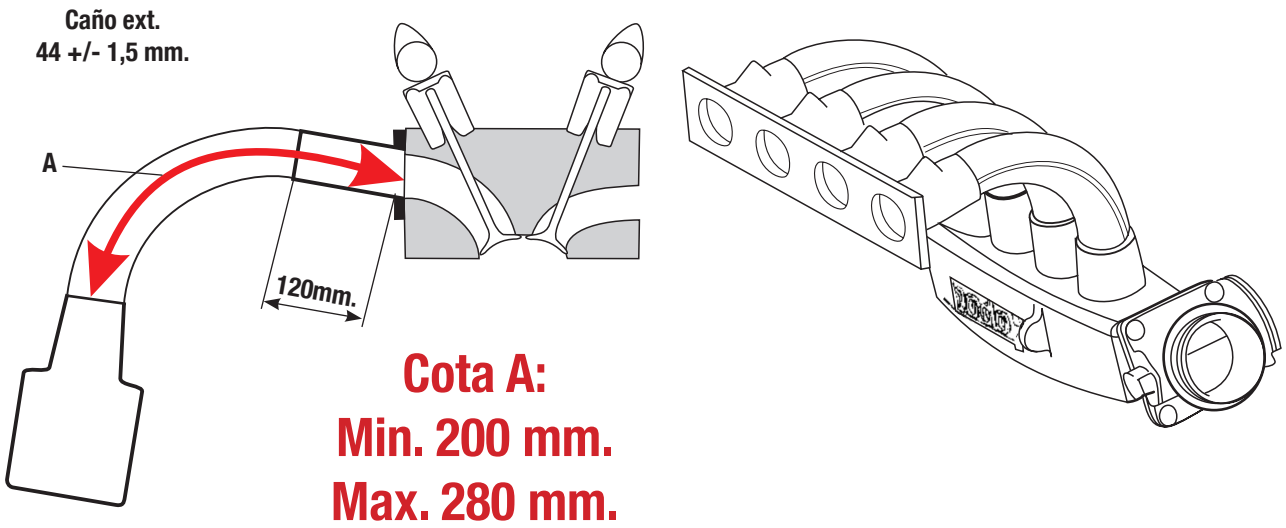

Múltiple de admisión, caja mariposa son homologadas por la categoría. Dentro de la cota A tiene 120 mm. de libre diseño luego de dicha medida el caño debe mantener su sección constante con su respectiva tolerancia. Se puede pulir la boca del plenum hasta un diámetro máximo de 61, 5 mm. y con una profundidad máxima hasta el centro de la primera boca de admisión comenzando del apoyo de la caja mariposa.

Comisión Técnica APAT
TURISMO NACIONAL
Ficha de Homologación

Ficha de Homologación válida a partir del 1-1-2024

Ficha Nº: 339 Clase: 3

Marca: VW Modelo: Vento - 16 v. - 2,0 cc

Motor		Tolerancias
Tipo y Modelo	Duratec 2.0 cc. 16v.	
Altura Block	217.00 mm / 212.00 mm.	217.00 mm / 212.00 mm.
Diámetro Cilindros	Max. 88.60 mm.	Max. 88.60 mm.
Carrera Cigueñal	83.30 mm.	Max. 85.30 mm.
Cilindrada Unitaria	513.57 cm3	525.91 cm3
Cilindrada Total	2054.30 cm3	2103.62 cm3
Diam. Cabeza Biela	Max. 51.22 mm.	Max. 51.22 mm.
Entre Centros Biela	Max. 146.45 mm.	Max. 146.45 mm.
Peso Biela con Cojinete	540.00 gr.	Minimo 515.00 gr.
Diámetro Caja Mariposas	60.00 mm.	60.00 mm.
Arandela Restrictora	57.00 mm.	57.00 mm.
Peso Cigüeñal con Engranaje de Distribucion	12.500 kg.	Minimo 12.200 kg.
Diámetro del Botador	30.90 mm.	33.00 mm.
Diámetro del Muñon de Bancada	52.00 mm.	Rectificadas comerciales
Diámetro del Muñon de Biela	47.00 mm. / 48.00 mm.	Rectificadas comerciales
Cojinetes de Biela	Libre	Medidas y marcas comerciales
Diámetro Cabeza de Válvula de Admisión	2 de 35.00 mm.	35.20 mm.
Diámetro Vástago Válvula de Admisión	2 de 5.50 mm.	+/- 0.20 mm.
Largo Válvula de Admisión	Libre	
Diámetro Cabeza Válvula de Escape	2 de 30.00 mm.	29.80 / 30.20 mm.
Diámetro Vástago Válvula de Escape	2 de 5.50 mm.	5.30 / 5.70 mm.
Largo Válvula de Escape	Libre	

Relación Máxima de Compresión: 9,8 a 1

Otras consideraciones

Se adjunta la homologacion de los conductos de admisión y escape de la tapa de cilindros.
Tapa Topline NA 001

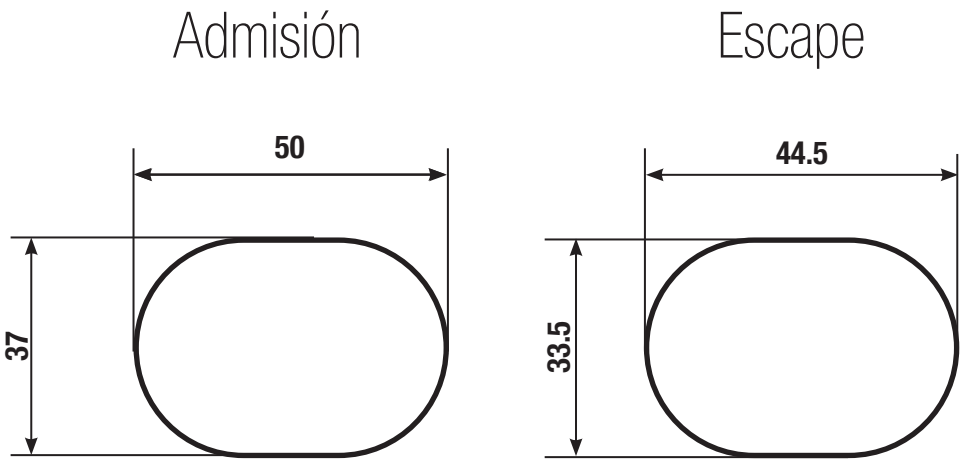

Tolerancias de fabricación
+ 4%
- 2%

Se permite el uso de la tapa de cilindros original Nro de Pieza RFCM5E 6090
El conducto de admisión y escape serán de libre medida sin aporte de material
Se permite obturar el agujero del inyector de combustible por un tapon roscado.

Admisión

Se permite rellenar

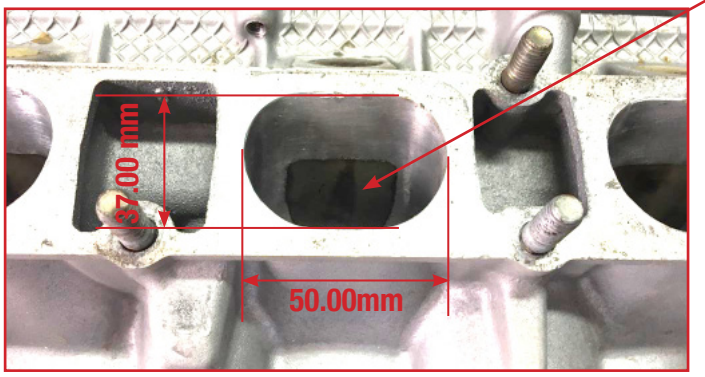

Escape

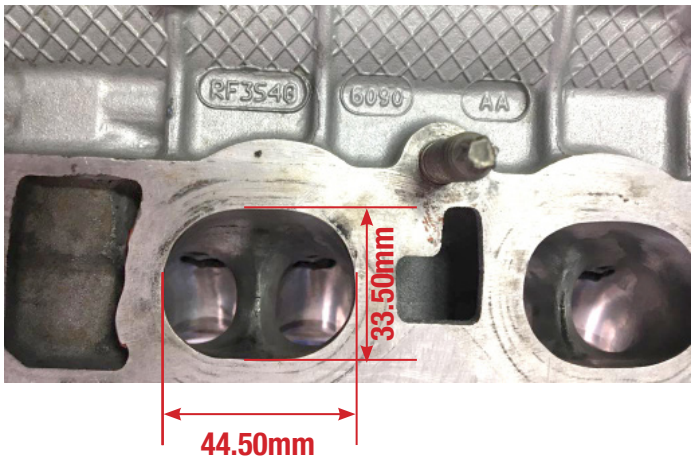

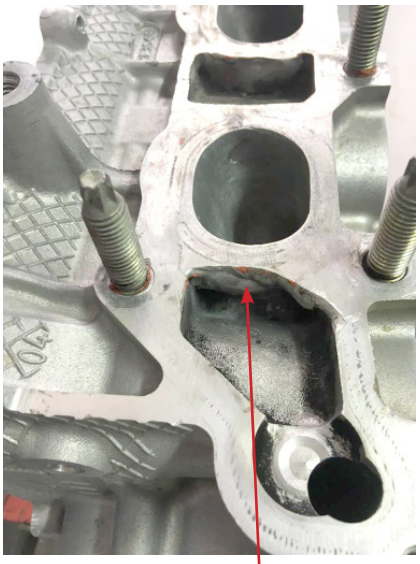

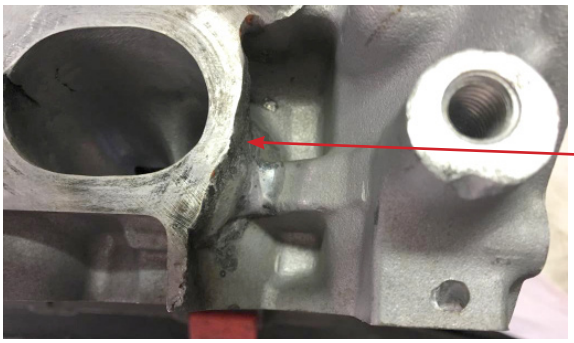

Se permite rellenar
conductos, cilindro 1-2-3-4.

Tolerancias +4% -2%

Se permite el uso de la tapa de cilindros original Nro de Pieza RF3S4G 6090 RF6S4E 6090 RF1S76 6090

Multiple de Admisión Vento

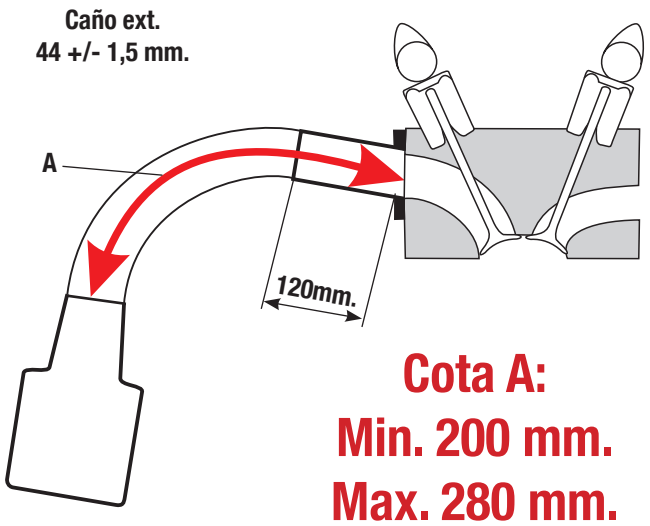

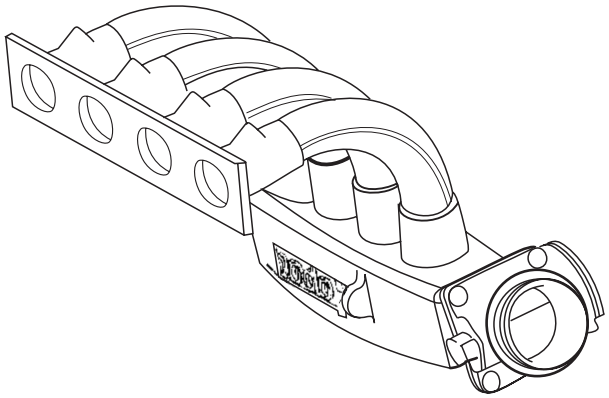

Cota A:
Min. 200 mm.
Max. 280 mm.

Múltiple de admisión, caja mariposa son homologadas por la categoría. Dentro de la cota A tiene 120 mm. de libre diseño luego de dicha medida el caño debe mantener su sección constante con su respectiva tolerancia. Se puede pulir la boca del plenum hasta un diámetro máximo de 61, 5 mm. y con una profundidad máxima hasta el centro de la primera boca de admisión comenzando del apoyo de la caja mariposa.

Plantilla Carroceria - VW VENTO

Dimensiones		Con dispositivo + 100 mm.
Trochas: Delantera Trasera	Hasta: 1.860 mm. Hasta: 1.830 mm.	Hasta: 1.960 mm. Hasta: 1.930 mm.
Distancia entre ejes	Derecho e Izquierdo: Hasta : 2.700mm	

Suspensión Delantera

La distancia entre centros de rótula superior del eje de giro será de 1080 a 1.180 mm.
Se autoriza opcionalmente, la modificación del desplazamiento del centro de rótula inferior del portamasas, hacia delante original (6 mm.) y colocarlo alineado con el eje vertical que pasa por el centro del porta-rule¬man original.
Se pueden recortar los largueros delanteros para que pasen los palieres, los brazos de dirección y se pueda retirar la caja de velocidad.
Se permite la adopción libre del anclaje trasero de la parrilla inferior manteniendo el centro geométrico del buje original del sistema. Se autoriza cortar y reforzar libremente el chasis auxiliar delantero para posibilitar el libre paso del sistema de escape, por Ital motivo se permite el desplazamiento longitudinal de la cremallera de dirección en hasta 60mm.

Esquema del portamaza delantero.

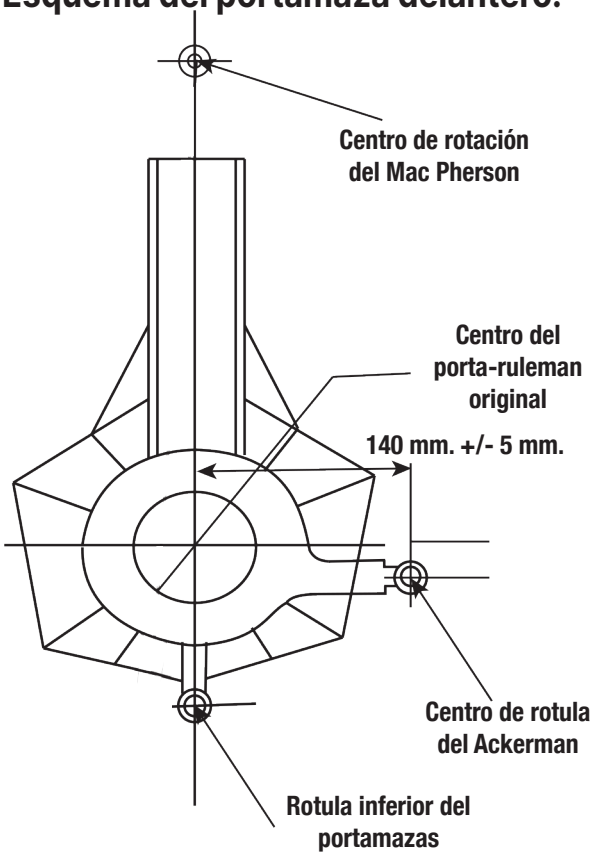

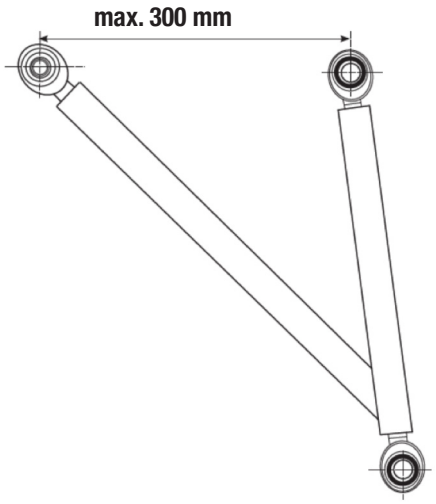

**Se permite reemplazar el rulemán original por otro de mayor diámetro, permitiendose las modificaciones necesarias.
Diámetro máximo exterior del rulemán hasta 116,00 mm.**

Chasis Auxiliar

Se permite desplazar el chasis auxiliar delantero hasta 35 mm. hacia arriba.

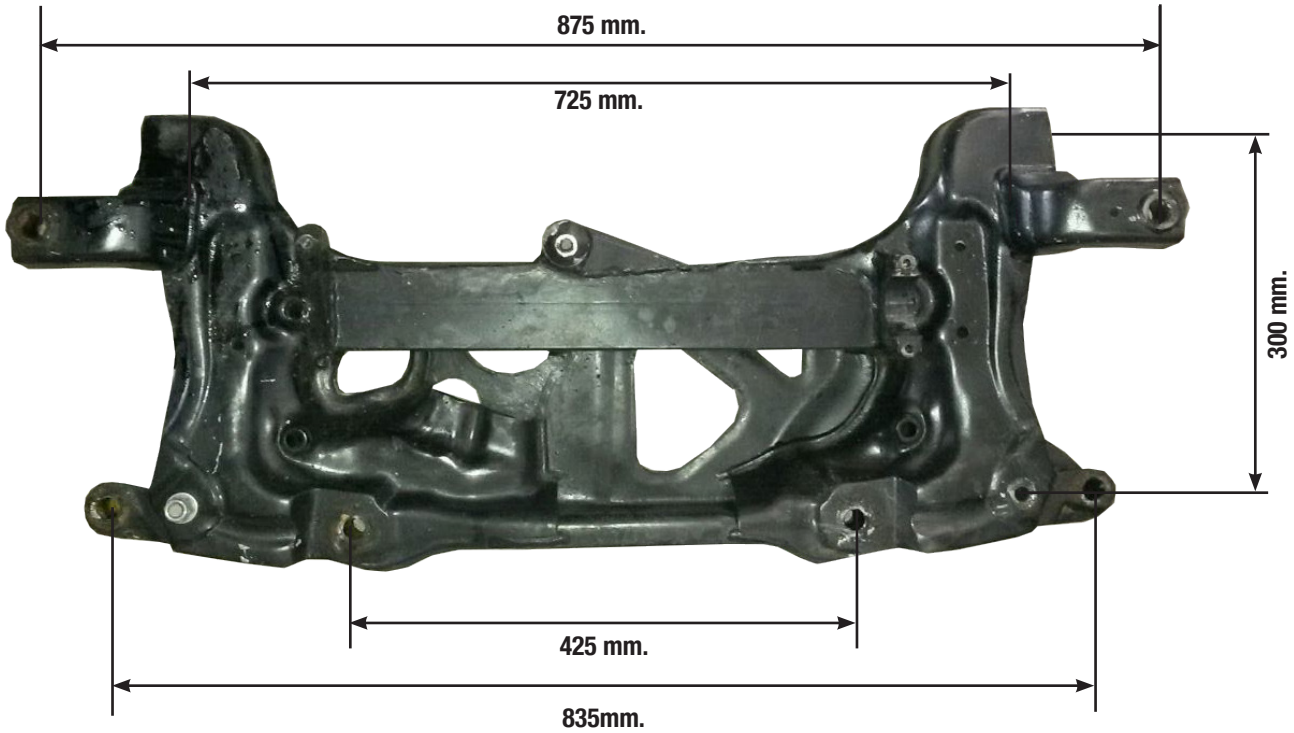

Tolerancia +/- 5mm

Suspension Trasera

Se permite colocar el brazo superior recto y la modificación necesaria en el larguero del chasis para el paso del mismo.
La distancia entre centros de rotulas superiores de anclaje de amortiguadores será de 1.150 a 1.190 mm.
Se autoriza a colocar el resorte en conjunto con el amortiguador.
Se permite eliminar el anclaje original del resorte de suspensión en el chasis auxiliar.
Se permite alargar en 30mm los brazos de suspensión para alcanzar la trocha.
Se permite desplazar el agujero de la parrilla inferior trasero en 30mm. Hacia arriba en el chasis auxiliar.
Entre centro amortiguador inferior 1250mm std

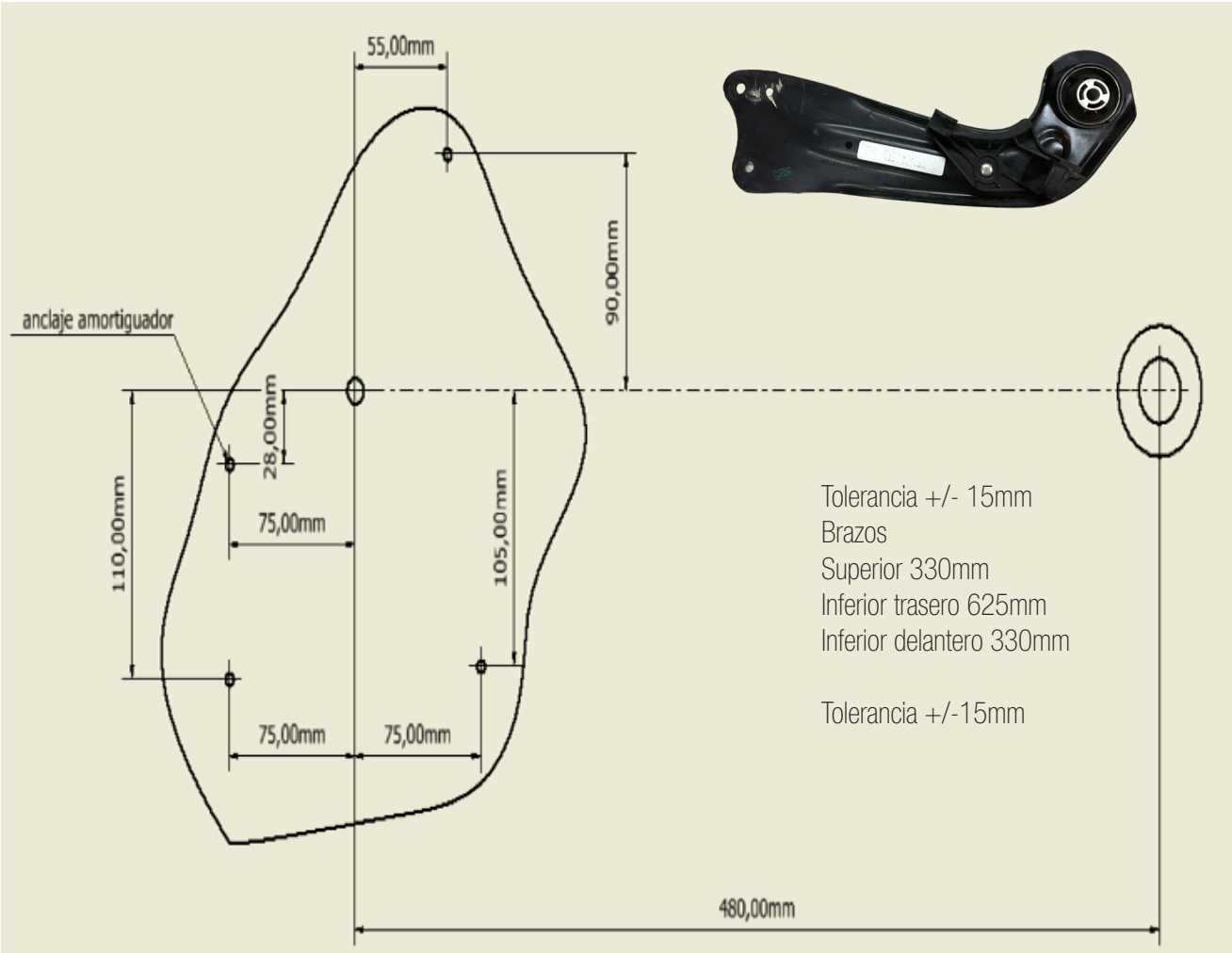

Titulo: Eje Trasero Modelo: VW Vento	Nº de Pieza	Tolerancia
		+/- 5mm.

Suspension Trasera

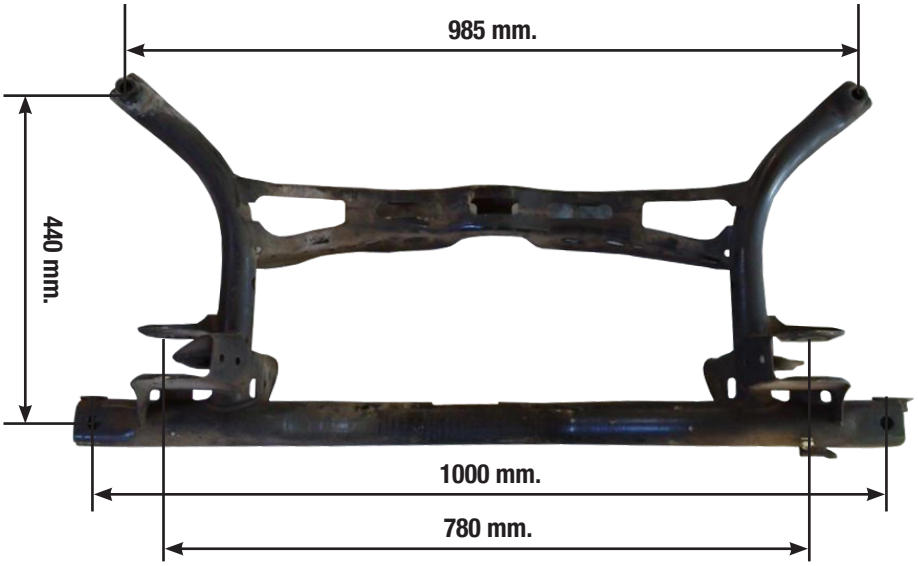

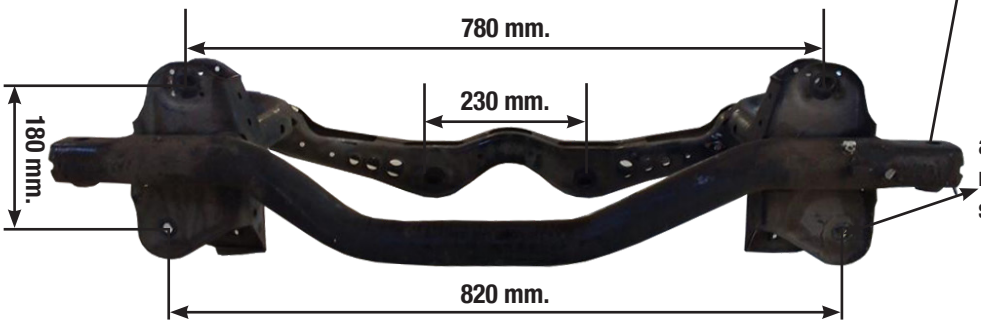

anclaje para realizar el movimiento micro-giro según inciso (C)

Tolerancia +/- 5mm.

Carrocería

VISTA CORTE PLANO MEDIO

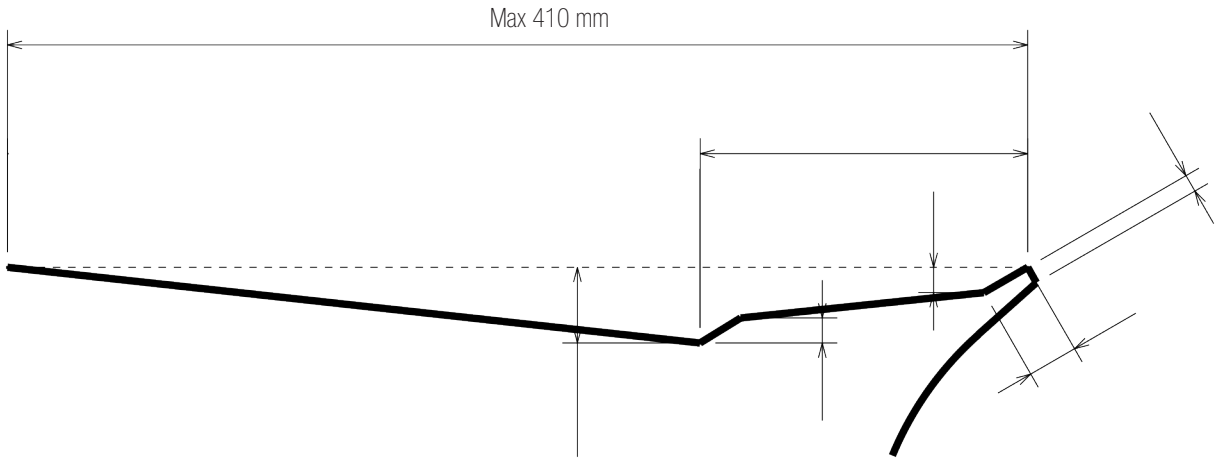

Carrocería

Tanto el chasis auxiliar delantero como el trasero deberan estar abulonados a la carrocería de manera original (refuerzos libres).
Se permite trabajar los pasaruedas traseros para permitir exclusivamente el alojamiento del resorte de suspensión en su nueva posición.
Se permite recortar el torpedo para pasar el caño de escape.
El centro de apoyo de los pedales de freno y embreague se pueden desplazar hacia atrás hasta 80mm. la línea imaginaria que une los parantes delanteros de las puertas delanteras, a la altura de dichos centros de apoyo.

ÚNICO PARAGOLPES HOMOLOGADO MODELO ORIGINAL

Peso del Automóvil

Peso con todos sus líquidos: refrigerantes, lubricantes, con el combustible sobrante y piloto con su indumentaria.

PESO MINIMO: 1095 Kg. incluido lastre cámara según art. 10.9.6 reglamento técnico

Comisión Técnica de APAT