Comisión Técnica APAT
TURISMO NACIONAL
Ficha de Homologación

Ficha de Homologación válida a partir del 1-1-2024 | **Ficha Nº: 348 Clase: 3**

Marca: **FORD** Modelo: **Focus Sedan - 16 v. - 2,0 cc - 4 Puertas**

Motor		Tolerancias
Tipo y Modelo	Duratec 2.0 cc. 16v.	
Altura Block	217.00 mm / 212.00 mm.	217.00 mm / 212.00 mm.
Diámetro Cilindros	Max. 88.60 mm.	Max. 88.60 mm.
Carrera Cigueñal	83.30 mm.	Max. 85.30 mm.
Cilindrada Unitaria	513.57 cm3	525.91 cm3
Cilindrada Total	2054.30 cm3	2103.62 cm3
Diam. Cabeza Biela	Max. 51.22 mm.	Max. 51.22 mm.
Entre Centros Biela	Max. 146.45 mm.	Max. 146.45 mm.
Peso Biela con Cojinete	540.00 gr.	Minimo 515.00 gr.
Diámetro Caja Mariposas	60.00 mm.	60.00 mm.
Arandela Restrictora	56.00 mm.	56.00 mm.
Peso Cigüeñal con Engranaje de Distribucion	12.500 kg.	Minimo 12.200 kg.
Diámetro del Botador	30.90 mm.	33.00 mm.
Diámetro del Muñon de Bancada	52.00 mm.	Rectificadas comerciales
Diámetro del Muñon de Biela	47.00 mm. / 48.00 mm.	Rectificadas comerciales
Cojinetes de Biela	Libre	Medidas y marcas comerciales
Diámetro Cabeza de Válvula de Admisión	2 de 35.00 mm.	35.20 mm.
Diámetro Vástago Válvula de Admisión	2 de 5.50 mm.	+/- 0.20 mm.
Largo Válvula de Admisión	Libre	
Diámetro Cabeza Válvula de Escape	2 de 30.00 mm.	29.80 / 30.20 mm.
Diámetro Vástago Válvula de Escape	2 de 5.50 mm.	5.30 / 5.70 mm.
Largo Válvula de Escape	Libre	

Relación Máxima de Compresión: 9,8 a 1

Otras consideraciones

Se adjunta la homologacion de los conductos de admisión y escape de la tapa de cilindros.
Tapa Topline NA 001

Admisión

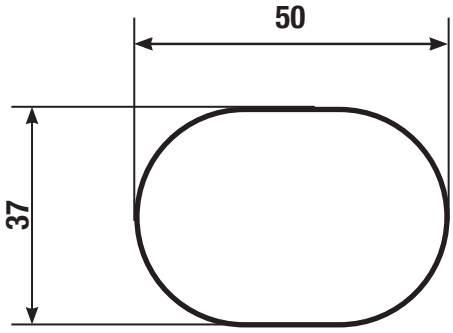

Escape

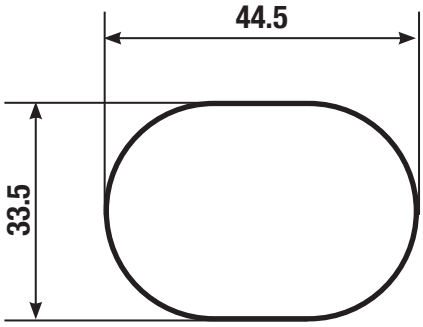

Tolerancias de fabricación
+ 4%
- 2%

Admisión

Se permite rellenar

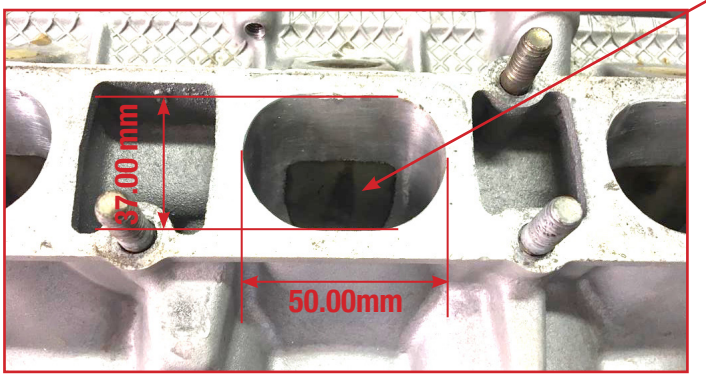

Escape

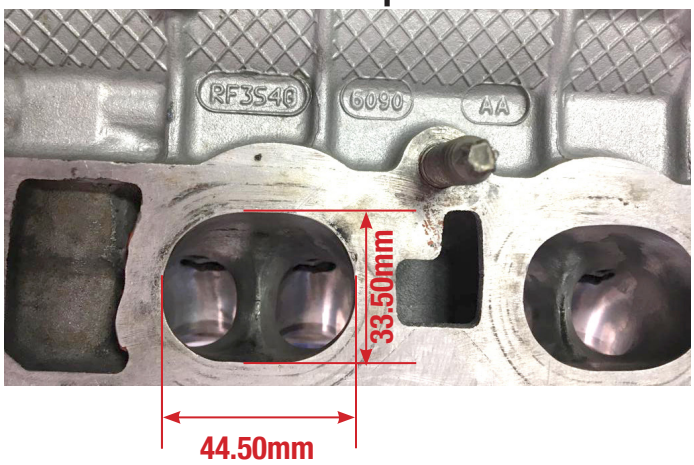

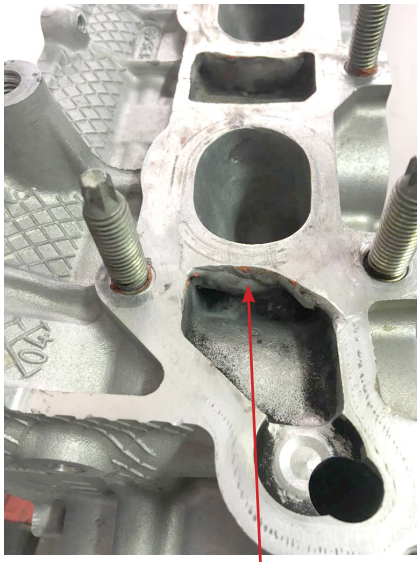

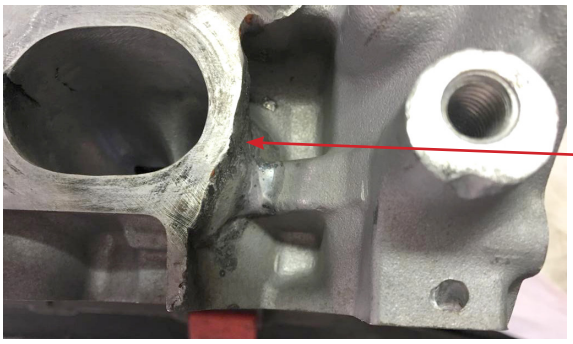

Se permite rellenar conductos, cilindro 1-2-3-4.

Tolerancias +4% -2%

Se permite el uso de la tapa de cilindros original Nro de Pieza RF3S4G 6090 RF6S4E 6090 RF1S76 6090

Dimensiones			Con dispositivo + 100 mm.
Trochas:	Delantera Trasera	Hasta: 1.850 mm. Hasta: 1.835 mm.	Hasta: 1.950 mm. Hasta: 1.935 mm.
Distancia entre ejes		Derecho e Izquierdo: Hasta : 2.670mm	

Suspensión Delantera

Se permite la adopción libre del anclaje trasero de la parrilla inferior manteniendo el centro geometrico del buje original del sistema.
La distancia entre centros de rótula superior del eje de giro del amortiguador será de 1.140 mm. +/- 70 mm
Las parrillas de suspensión deben tener max. 275 mm. de distancia entre centros de rótula en el anclaje el chasis.

Dimensional portamazas Focus

Esquema del portamaza delantero.

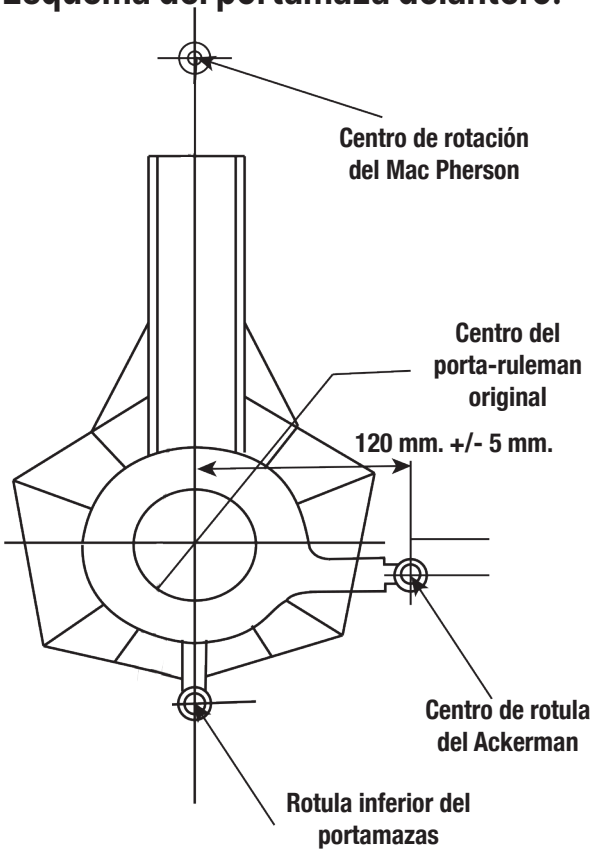

Se permite reemplazar el rulemán original por otro de mayor diámetro, permitiendose las modificaciones necesarias.
Diámetro máximo exterior del rulemán hasta 116,00 mm.

Chasis Auxiliar

Se permite desplazar en sentido vertical el chasis auxiliar en 40.00 mm hacia arriba.

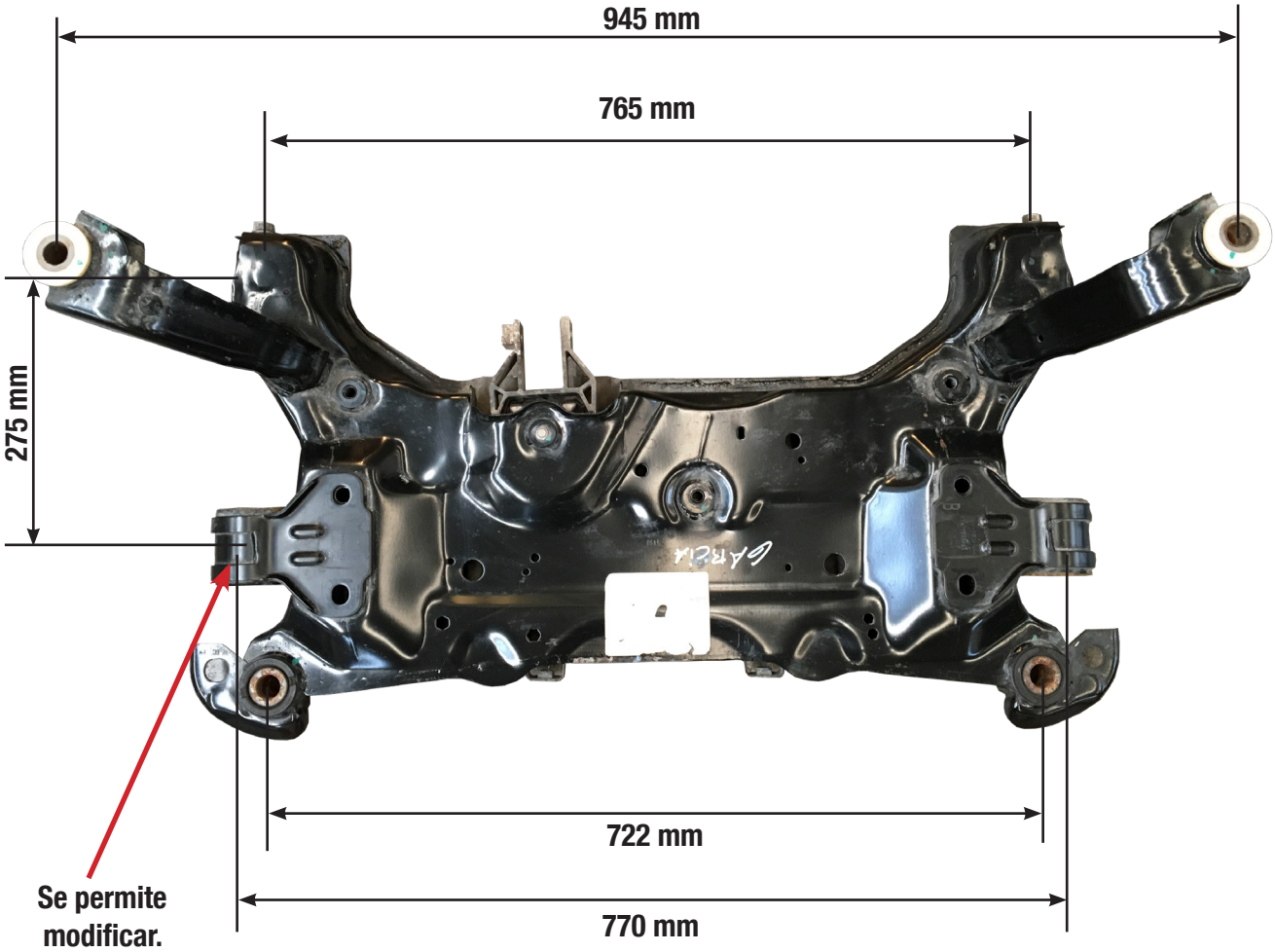

Suspensión Trasera

Entre centro amortiguador trasero 1200 +/- 50 mm

Se permite modificar el tensor superior y la modificacion necesaria para el paso del mismo.

Se permite desplazar verticalmente el orificio del tensor inferior en 40mm lado brazo y para este mismo en el anclaje en el chasis auxiliar en 20mm. , siempre que se use la punta del eje en el brazo en el lugar original.

Anclaje tensor inferior delantero que se permite realizar el movimiento micro-giro según inciso (C)

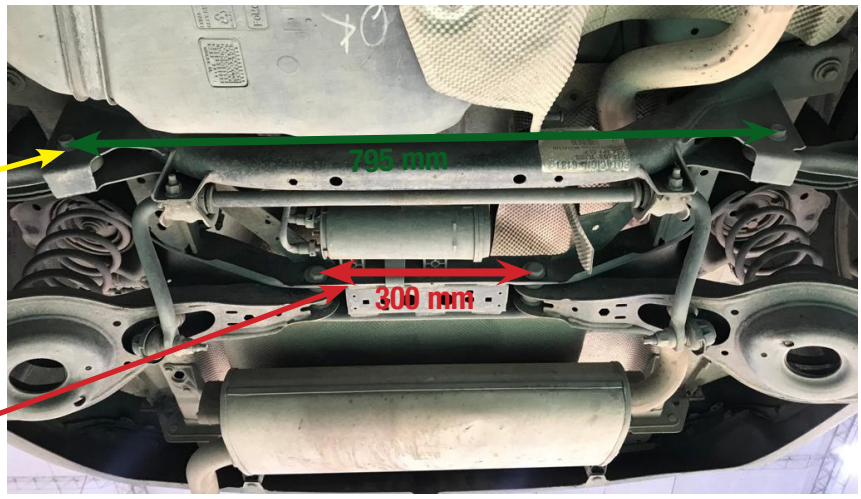

Anclaje que se podrá modificar si la punta de eje está en el lugar original en el brazo .

Verde: entre centros anclaje tensor delantero inferior
Rojo: entre centros anclaje tensor inferior trasero.

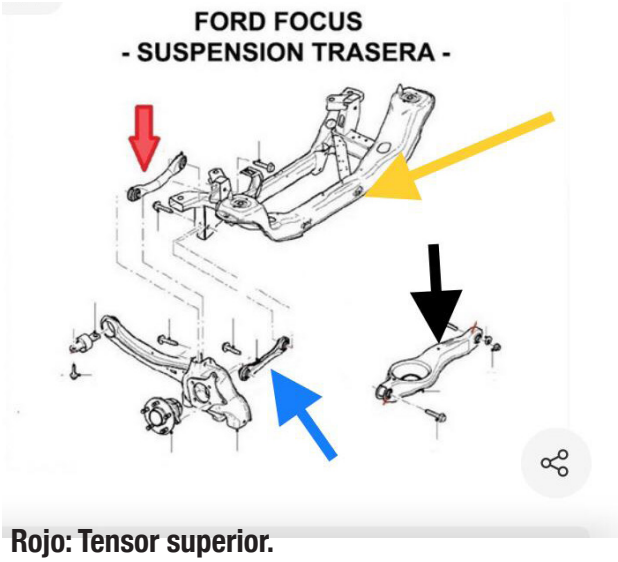

Rojo: Tensor superior.
Amarillo: Anclaje tensor trasero.
Azul: Tensor inferior delantero.
Negro: tensor Inferior trasero.

Tensor delantero inferior se permite modificar

Parrilon inferior trasero se permite modificar

Tensor superior se permite modificar

Brazo Arrastrado

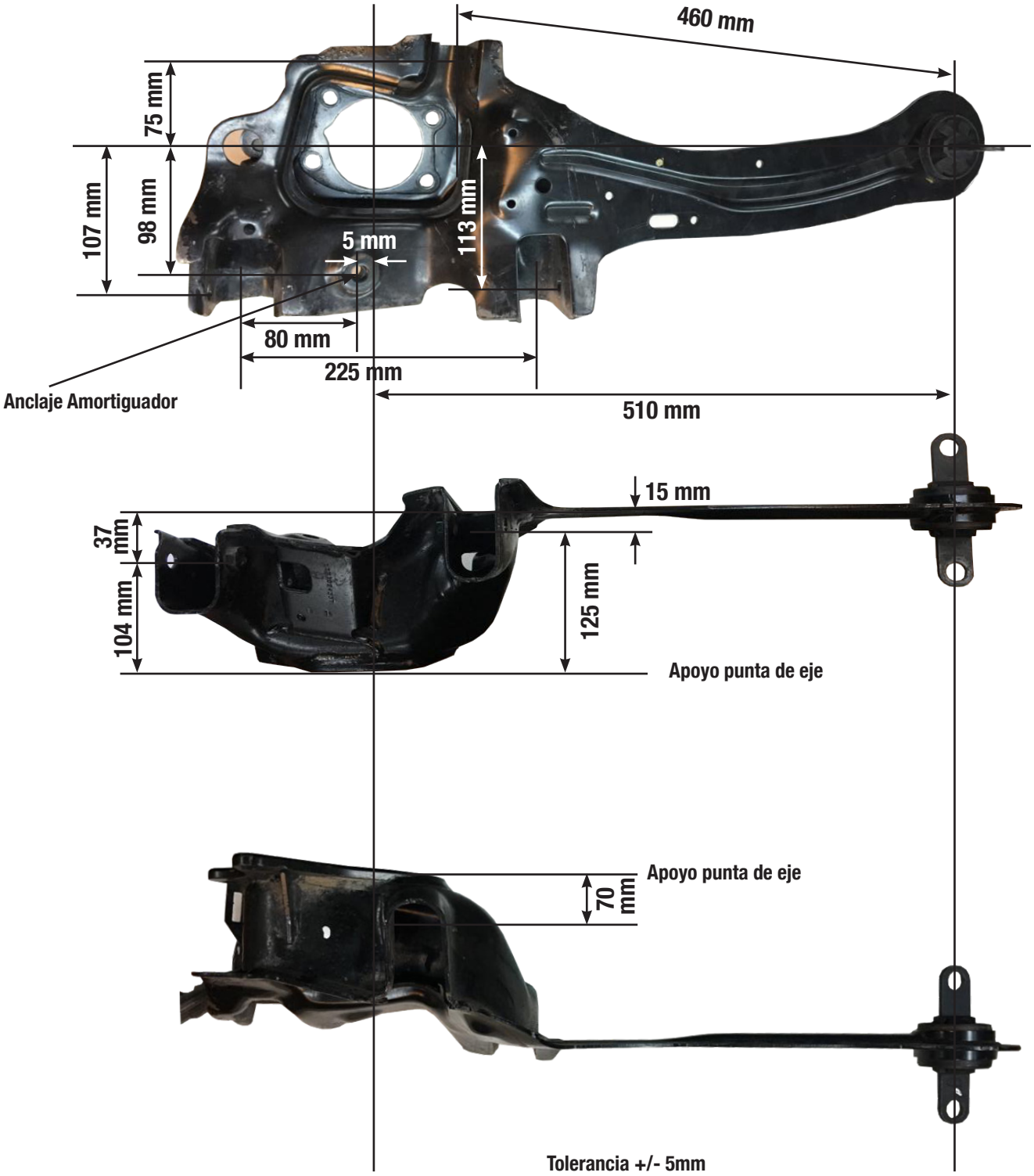

Chasis Auxiliar Trasero

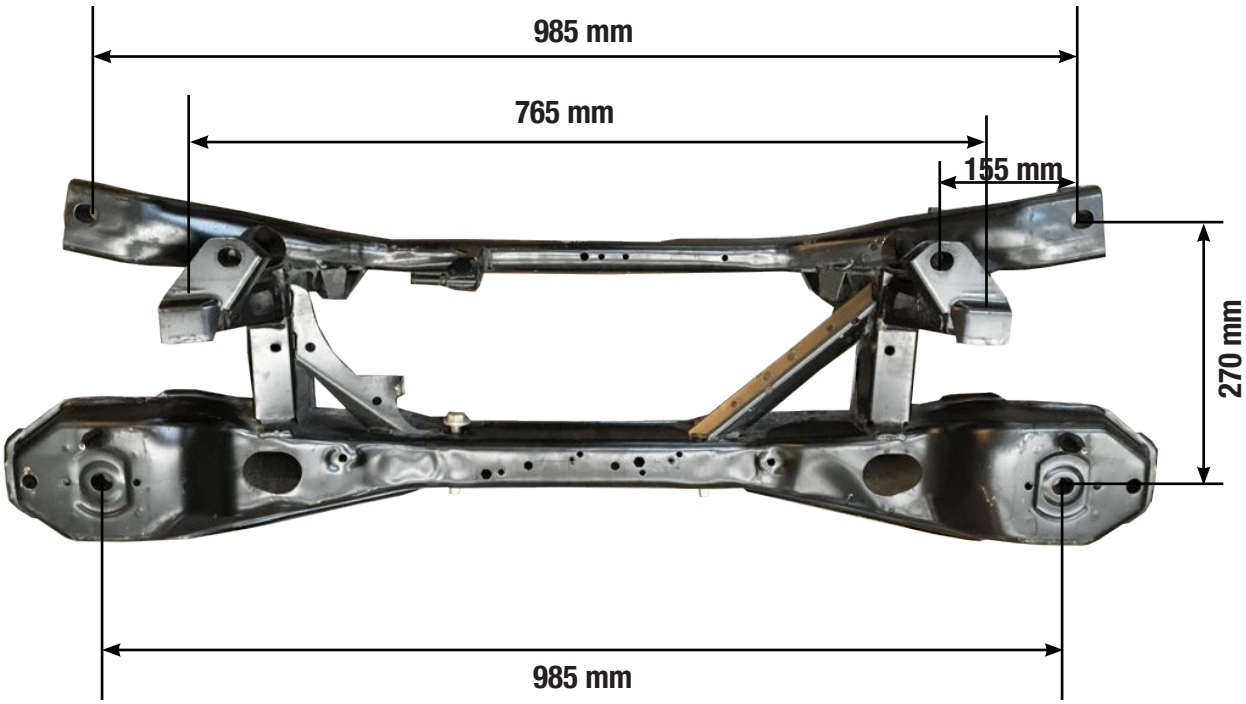

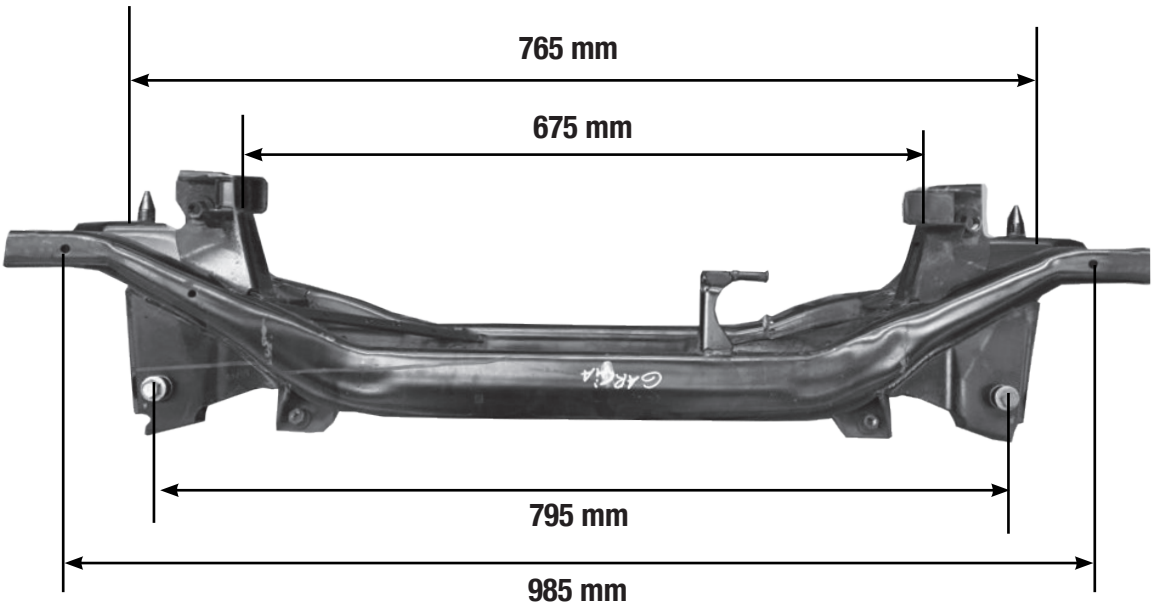

Tolerancia +/- 5mm

Carrocería

VISTA CORTE PLANO MEDIO

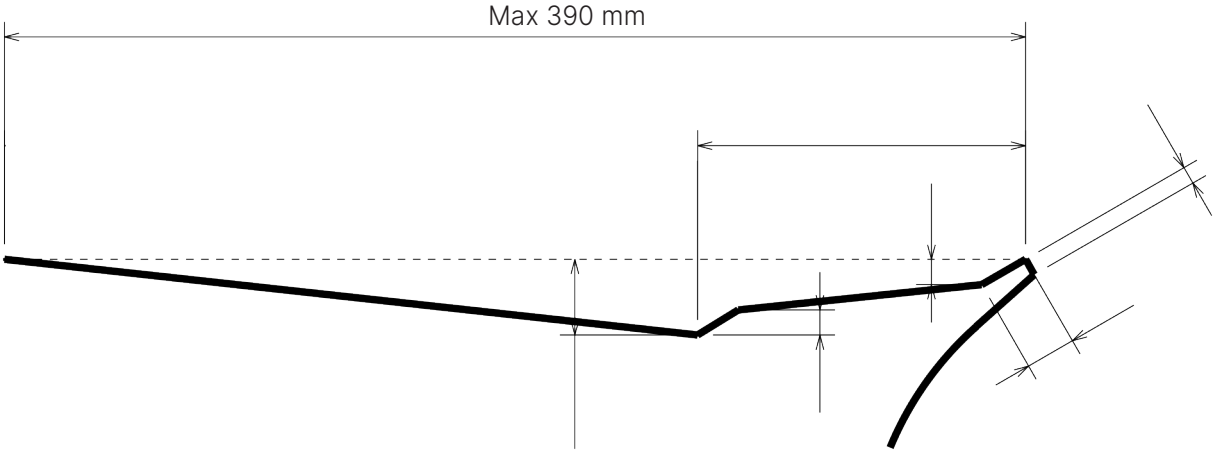

Otras consideraciones

Tanto el chasis auxiliar delantero como el trasero deberan estar tomados (abulonado) a la carroceria de manera original, se podrá reforzar soldandolo a la carroceria y/o con caños a la estructura de la jaula de seguridad.
Se permite retirar los refuerzos interiores originales de los guardabarros delanteros y reemplazarlos por estructura tubular.
Se permite trabajar los pasarruedas traseros para permitir exclusivamente el alojamiento del resorte de suspensión en su nueva posición.

Multiple de Admisión

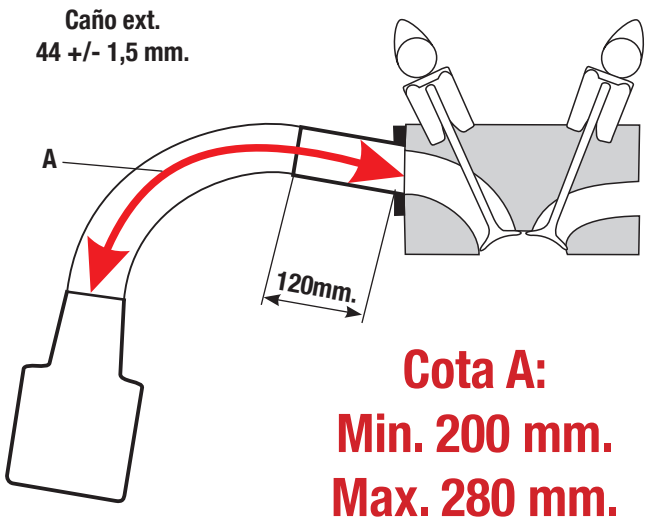

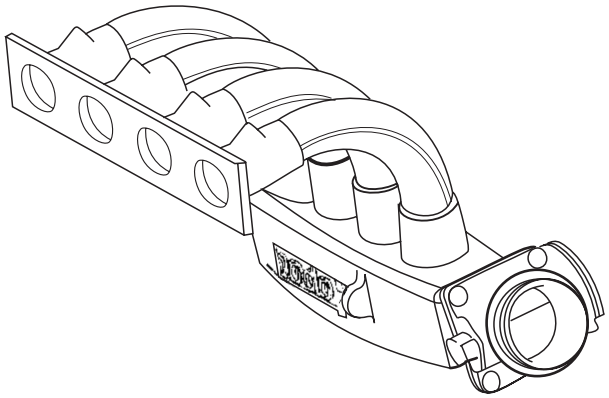

Cota A:
Min. 200 mm.
Max. 280 mm.

Múltiple de admisión, caja mariposa son homologadas por la categoría. Dentro de la cota A tiene 120 mm. de libre diseño luego de dicha medida el caño debe mantener su sección constante con su respectiva tolerancia. Se puede pulir la boca del plenum hasta un diámetro máximo de 61, 5 mm. y con una profundidad máxima hasta el centro de la primera boca de admisión comenzando del apoyo de la caja mariposa.

Plantilla Carroceria - Ford Focus

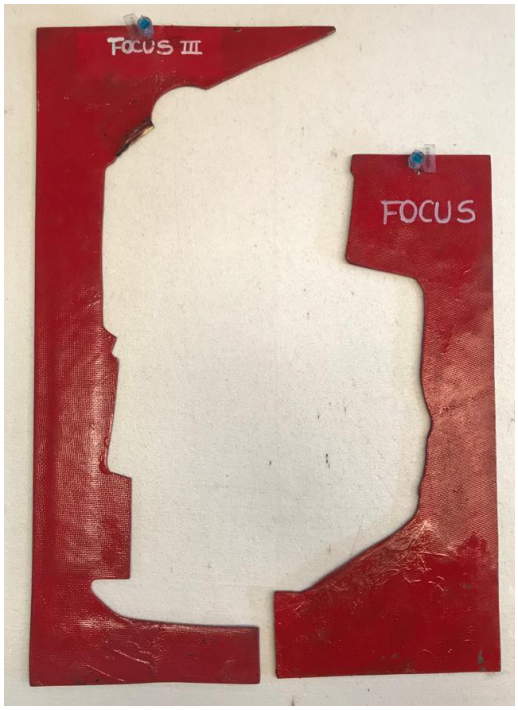

Peso del Automóvil

Peso con todos sus líquidos: refrigerantes, lubricantes, con el combustible sobrante y piloto con su indumentaria.

PESO MINIMO: 1110 Kg. incluido lastre cámara según art. 10.9.6 reglamento técnico

Otras consideraciones:

El centro de apoyo de los pedales de freno y embrague se pueden desplazar hacia atrás hasta la línea imaginaria que une los parantes delanteros de las puertas delanteras, a la altura de dichos centros de apoyo.

UNICO PARAGOLPES HOMOLOGADO MODELO ORIGINAL

Comisión Técnica de APAT