Comisión Técnica APAT
TURISMO NACIONAL
Ficha de Homologación

Ficha de Homologación válida a partir del 1-1-2024 | **Ficha Nº: 350 Clase: 3**

Marca: **NISSAN** Modelo: **SENTRA 16v. 2.0cc.**

Motor		Tolerancias
Tipo y Modelo	MIVEC 4B11 - G4KF	
Altura Block	232.00mm.	225.00mm.
Diámetro Cilindros	86.00 mm.	88.10 mm.
Carrera Cigueñal	86.00 mm.	85.80 / 86.20mm.
Cilindrada Unitaria	499.55 cm^3	525.47 cm^3
Cilindrada Total	1998.23 cm^3	2101.89 cm^3
Diam. Cabeza Biela	49.90 mm	51,20 mm
Entre Centros Biela	149.00 mm.	151.00 mm.
Peso Biela con Cojinete	560.00 gr.	Minimo 500.00 gr.
Diámetro Caja Mariposas	60.00 mm.	60.00 mm.
Arandela Restrictora	60.00 mm.	60.00 mm.
Peso Cigüeñal con Engranaje de Distribucion	13.700 Kg	Minimo 13.000 Kg
Diámetro del Botador	32.00mm.	32.10mm.
Diámetro del Muñon de Bancada	51.94mm.	Rectificada comercial
Diámetro del Muñon de Biela	47.98mm.	Rectificada comercial
Cojinetes de Biela	Libre	Libre
Diámetro Cabeza de Válvula de Admisión	2 de 34.80 mm.	35.20 mm.
Diámetro Vástago Válvula de Admisión	2 de 5.45 mm.	6.00 mm.
Largo Válvula de Admisión	Ambas Libres	
Diámetro Cabeza Válvula de Escape	2 de 28.50 mm.	30.20 mm.
Diámetro Vástago Válvula de Escape	2 de 5.45 mm.	6.00 mm.
Largo Válvula de Escape	Ambas Libres	

Relación Máxima de Compresión: 10,5 a 1

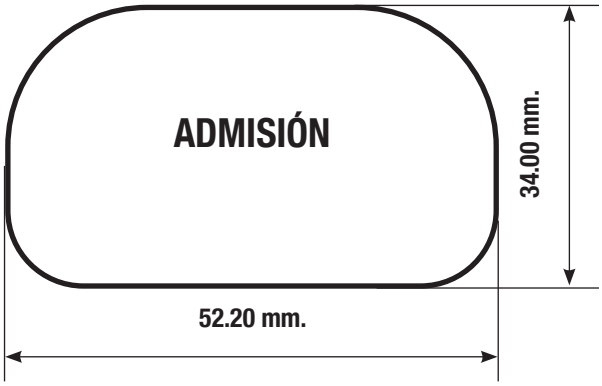

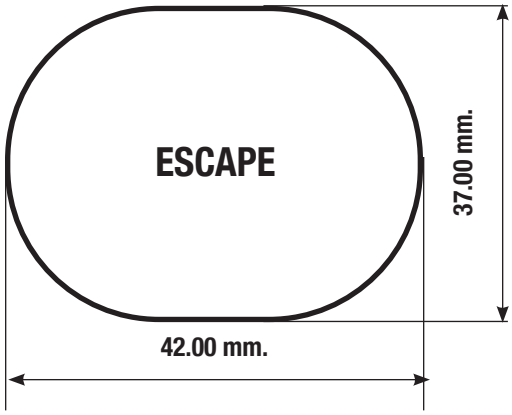

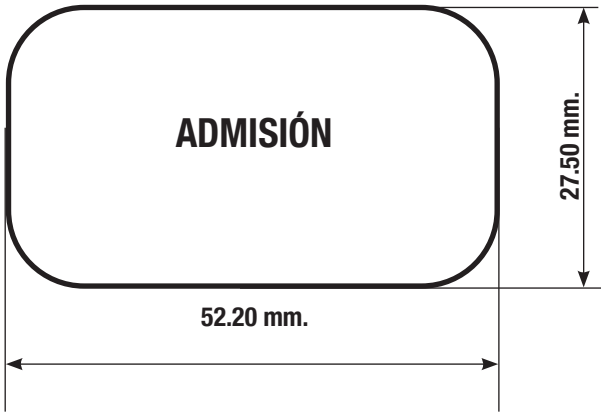

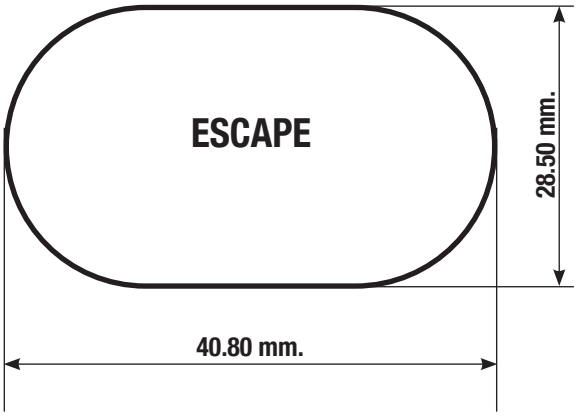

Titulo: Nissan Sentra MIVEC 4B11 G4KF	Nº de Pieza	Tolerancia
	Bocas Tapa de Cilindro	-3% - + 5%

Suspensión Delantera

Los anclajes de la parrilla en el chasis deberán conservar la medida original maximo 285 mm.
Se permite modificar localmente el larguero a fin de poder extraer la caja de velocidad.
El centro de giro amortiguadores delanteros 1135 +/- 70 mm.

Esquema del portamaza delantero.

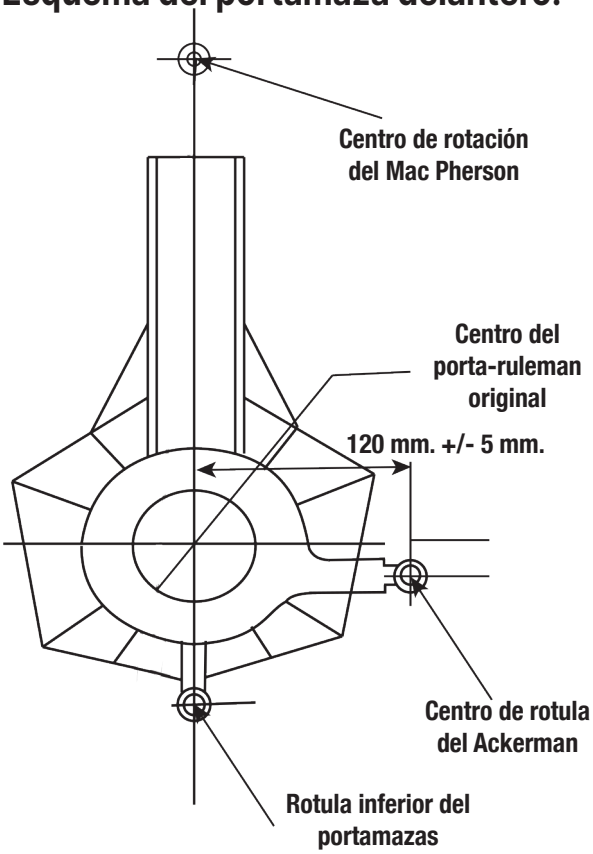

Esquema Parrilla Delantera:

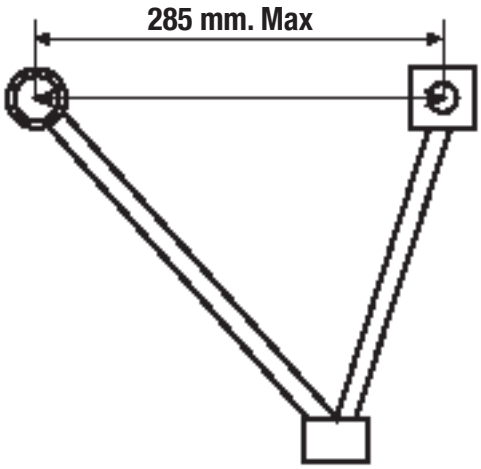

Chasis Auxiliar

Se permite elevar el chasis auxiliar hasta 40mm.

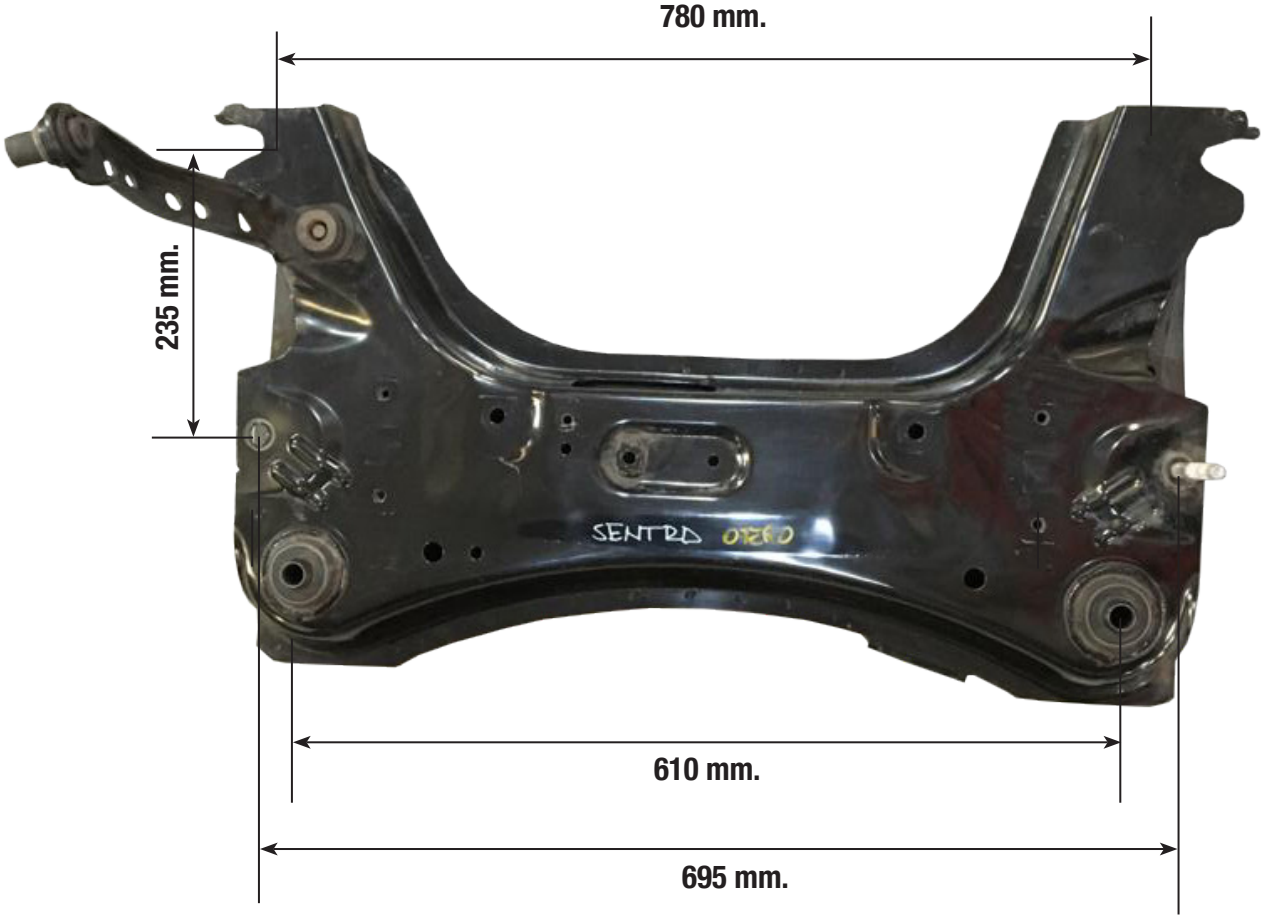

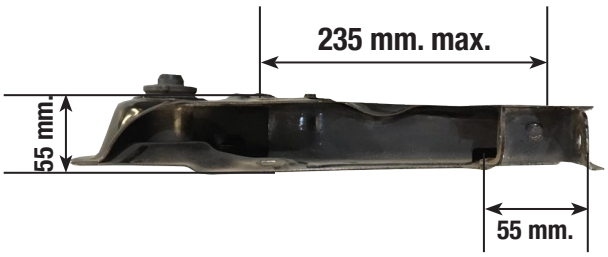

Dimensiones			Con dispositivo + 100 mm.
Trochas:	Delantera Trasera	Hasta: 1840 mm. Hasta: 1780 mm.	Hasta: 1940 mm. Hasta: 1880 mm.
Distancia entre ejes		Derecho e Izquierdo: Hasta: 2720 mm.	

Suspensión Trasera

La distancia entre centros de rótulas superiores de anclaje de amortiguadores será de 1150 +/- 50mm.
Se permite retirar el soporte original del espiral en el eje.
Se permite elevar el anclaje de la manopla manteniendo la posición original en 12 mm

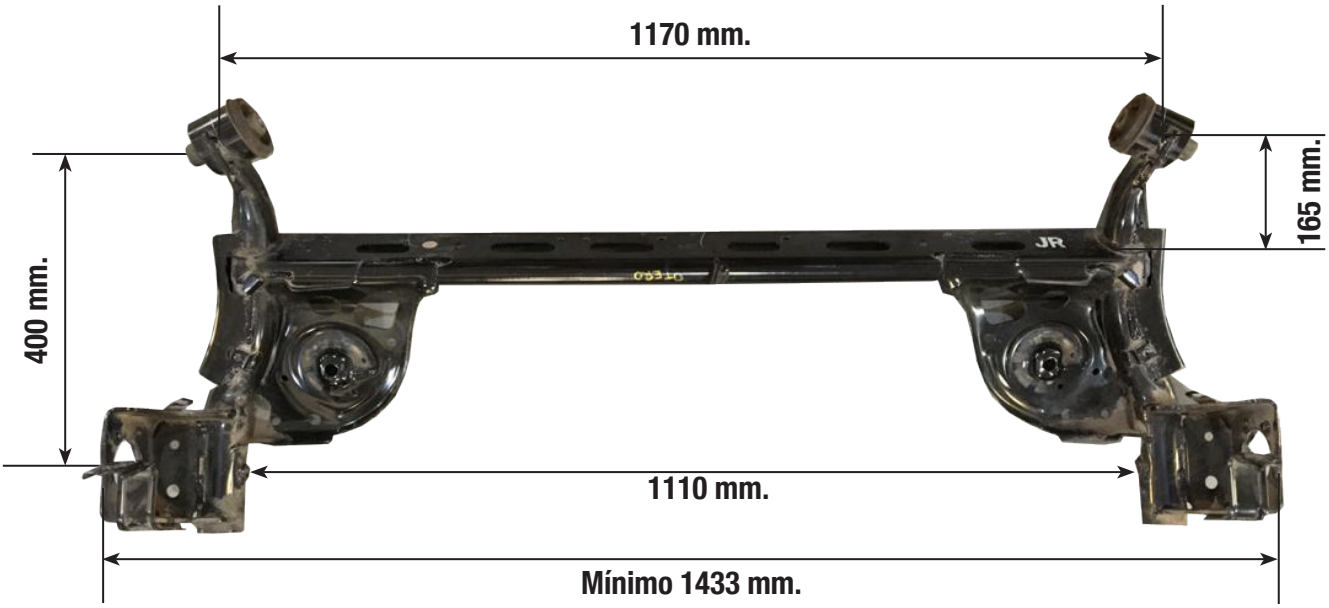

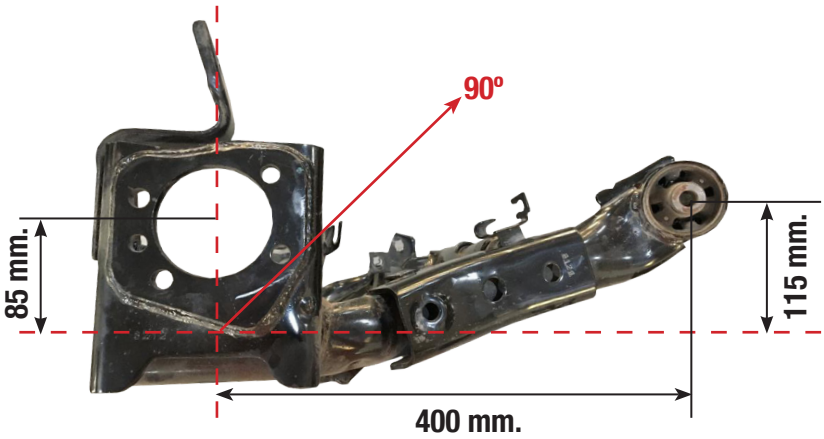

Se permite reemplazar el rulemán original por otro de mayor diámetro, permitiendose las modificaciones necesarias. Diámetro máximo exterior del rulemán hasta 116,00 mm.

Multiple de Admisión

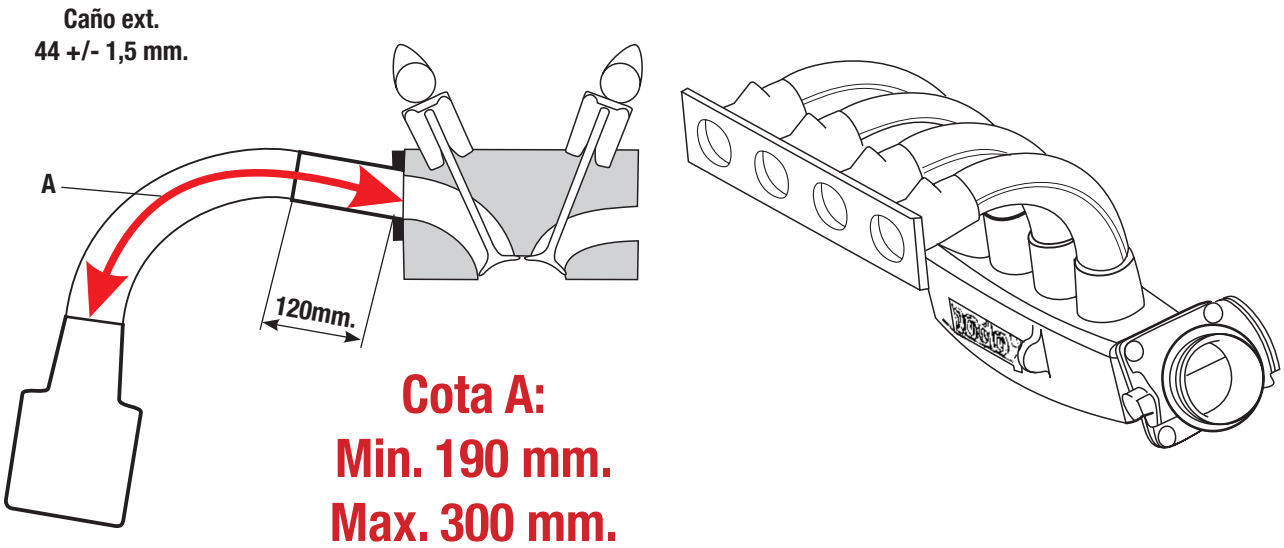

Múltiple de admisión, caja mariposa son homologadas por la categoría. Dentro de la cota A tiene 120 mm. de libre diseño luego de dicha medida el caño debe mantener su sección constante con su respectiva tolerancia. Se puede pulir la boca del plenum hasta un diámetro máximo de 61, 5 mm. y con una profundidad máxima hasta el centro de la primera boca de admisión comenzando del apoyo de la caja mariposa.

Plantilla Carroceria - Nissan Sentra

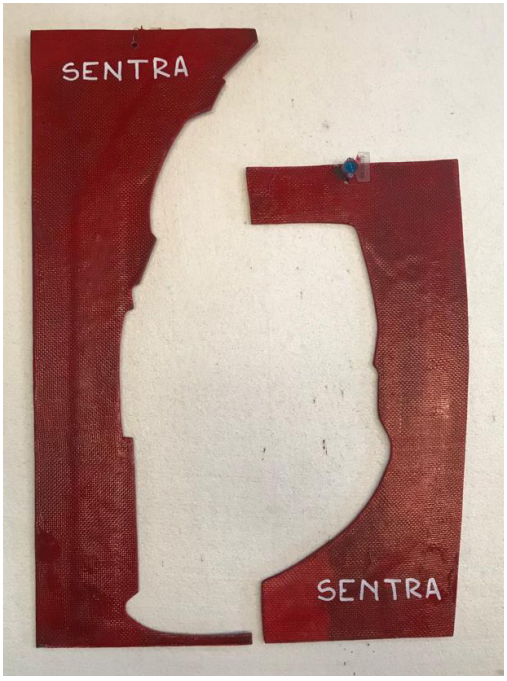

Carroceria

VISTA CORTE PLANO MEDIO

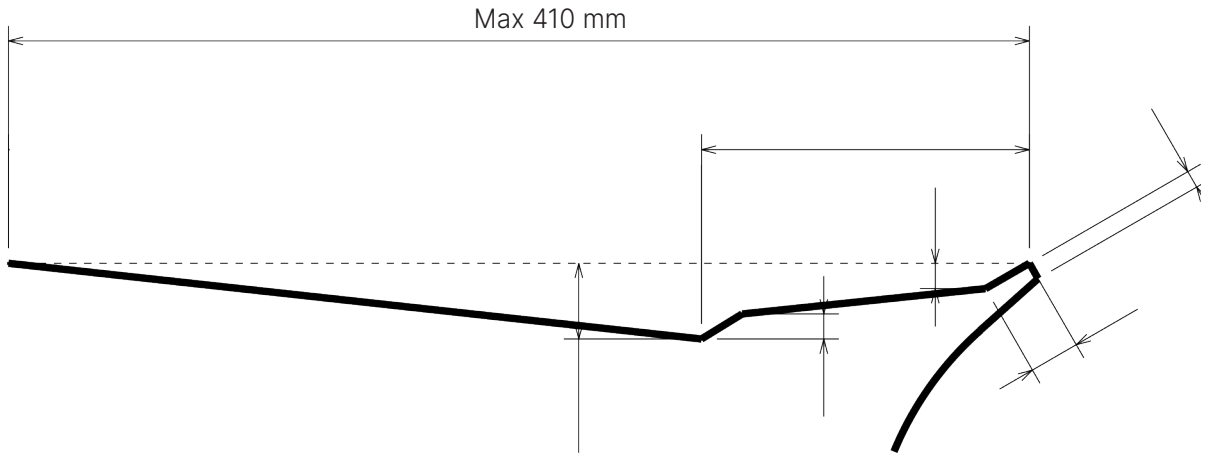

Unico Paragolpe Homologado

Peso del Automóvil

Peso con todos sus líquidos: refrigerantes, lubricantes, con el combustible sobrante y piloto con su indumentaria.

PESO MINIMO: 1070Kg. incluido lastre cámara según art. 10.9.6 reglamento técnico

Otras Consideraciones

El centro de apoyo de los pedales de freno y embrague se pueden desplazar hacia atrás hasta una distancia de 10 mm. con rspecto a la línea imaginaria que une los parantes delanteros de las puertas delanteras, a la altura de dichos centros de apoyo.-

Se permite trabajar los pasaruedas traseros para permitir exclusivamente el alojamiento del resorte de suspensión en su nueva posición y permitir la colocacion del nuevo rodado.

Comisión Técnica de APAT