Comisión Técnica APAT
FICHA DE HOMOLOGACION

Ficha de Homologación válida a partir del 1-1-2025 | **Ficha Nº: 344 Clase: 3**

Marca: **KIA** Modelo: **Cerato 16v 2.0cc**

Motor		Tolerancias
Tipo y Modelo	MIVEC 4B11 - G4KF	
Altura Block	232.00mm.	225.00mm.
Diámetro Cilindros	86.00 mm.	88.10 mm.
Carrera Cigueñal	86.00 mm.	85.80 / 86.20mm.
Cilindrada Unitaria	499.55 cm^3	525.47 cm^3
Cilindrada Total	1998.23 cm^3	2101.89 cm^3
Diam. Cabeza Biela	52.20 mm	49,90 mm
Entre Centros Biela	149.00 mm.	149.00 / 149.40
Peso Biela con Cojinete	560.00 gr.	Minimo 500.00 gr.
Diámetro Caja Mariposas	60.00 mm.	60.00 mm.
Arandela Restrictora	60.00 mm.	60.00 mm.
Peso Cigüeñal con Engranaje de Distribucion	13.700 Kg	Minimo 13.000 Kg
Diámetro del Botador	32.00mm.	32.10mm.
Diámetro del Muñon de Bancada	51.94mm.	Rectificada comercial
Diámetro del Muñon de Biela	47.97mm.	Rectificada comercial
Cojinetes de Biela	Libre	Libre
Diámetro Cabeza de Válvula de Admisión	2 de 34.80 mm.	35.20 mm.
Diámetro Vástago Válvula de Admisión	2 de 5.45 mm.	6.00 mm.
Largo Válvula de Admisión	Ambas Libres	
Diámetro Cabeza Válvula de Escape	2 de 28.50 mm.	30.20 mm.
Diámetro Vástago Válvula de Escape	2 de 5.45 mm.	6.00 mm.
Largo Válvula de Escape	Ambas Libres	

Relación Máxima de Compresión: 10,5 a 1

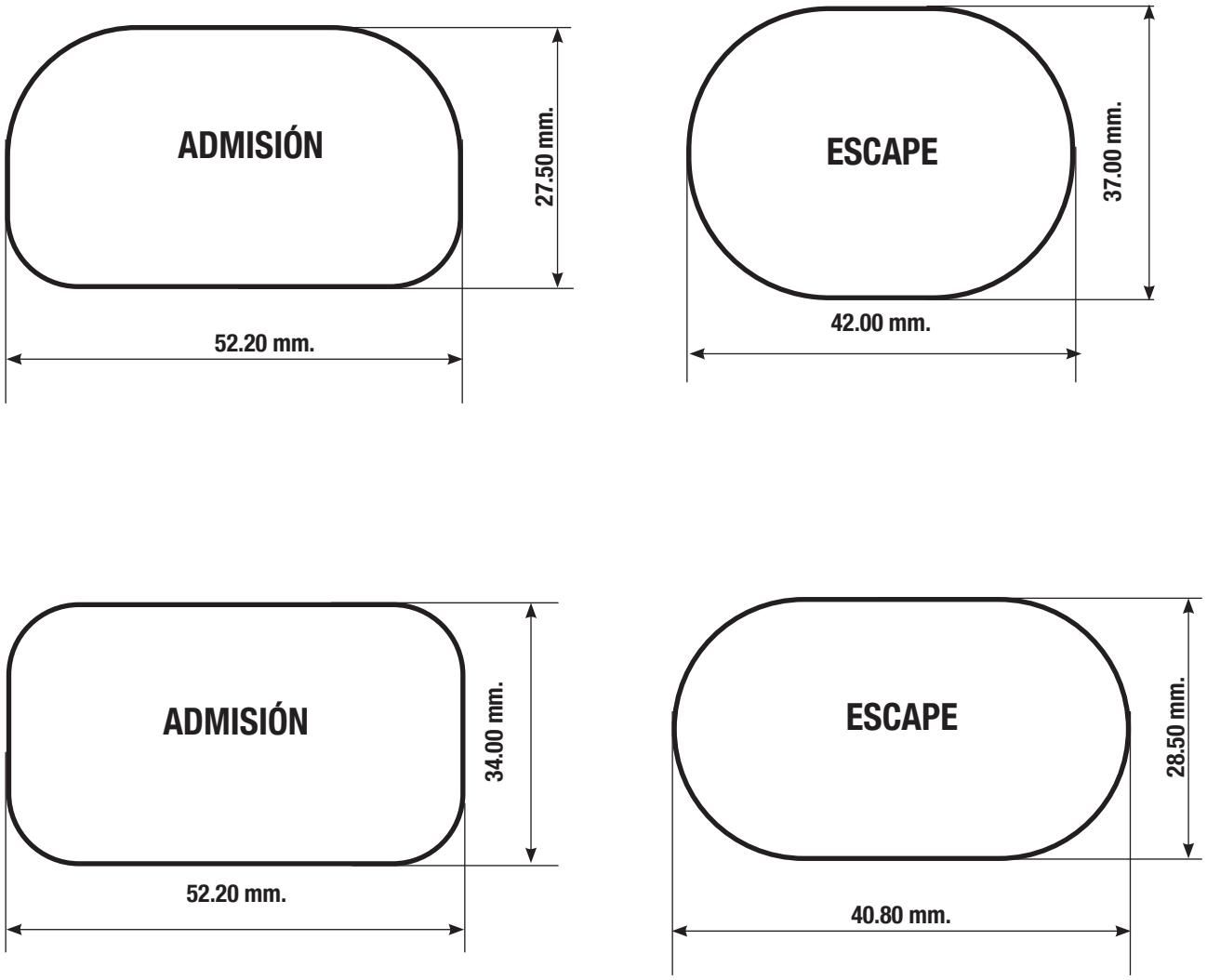

Titulo: KIA CERATTO MIVEC 4B11 G4KF	Nº de Pieza	Tolerancia
	Bocas Tapa de Cilindro	-3% - + 5%

Suspensión Delantera

La distancia entre centros de rótula superior del eje de giro amortiguadores será de 1.170 mm. +/- 70 mm.
Las parrillas de suspensión deben tener max. 300 mm. de distancia entre centros de rótula en el anclaje el chasis.
Se permite modificar localmente el larguero delantero a fin de poder extraer la caja de velocidades.
Se permite reemplazar la cremallera hidraulica por una de reposición comercial.

Dimensional Portamazas Kia Cerato

Parrilla Delantera Kia Cerato

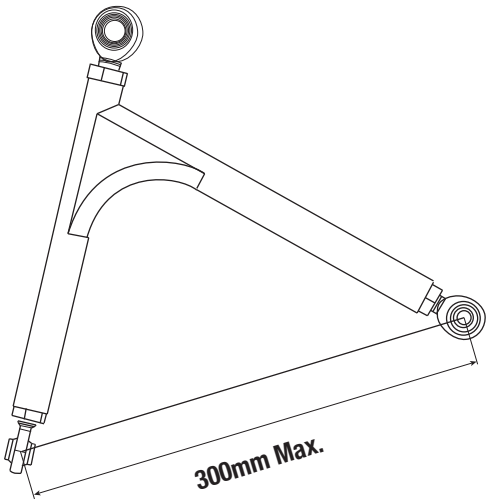

Esquema del portamaza delantero.

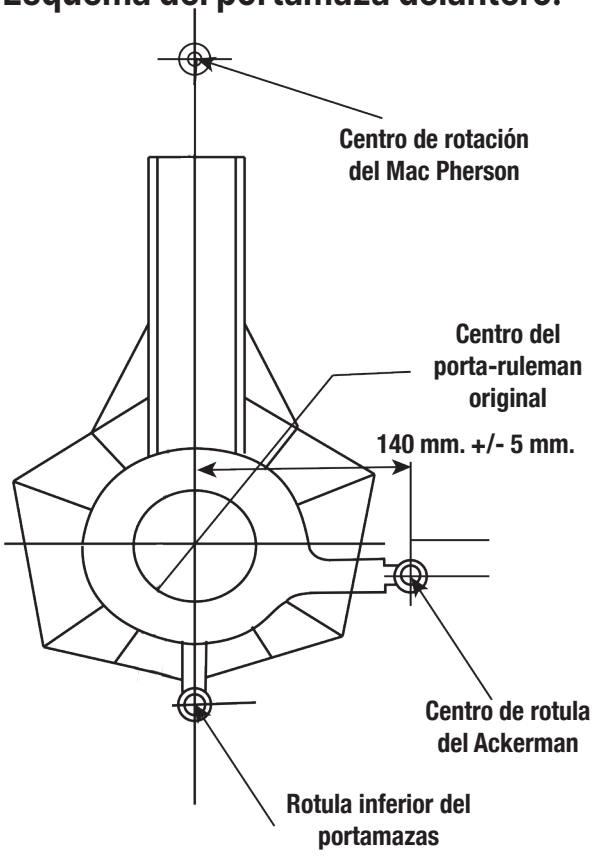

Se permite reemplazar el rulemán original por otro de mayor diámetro, permitiendose las modificaciones necesarias. Diámetro máximo exterior del rulemán hasta 116,00 mm.

Chasis Auxiliar

Se permite elevar el chasis auxiliar en + 30mm

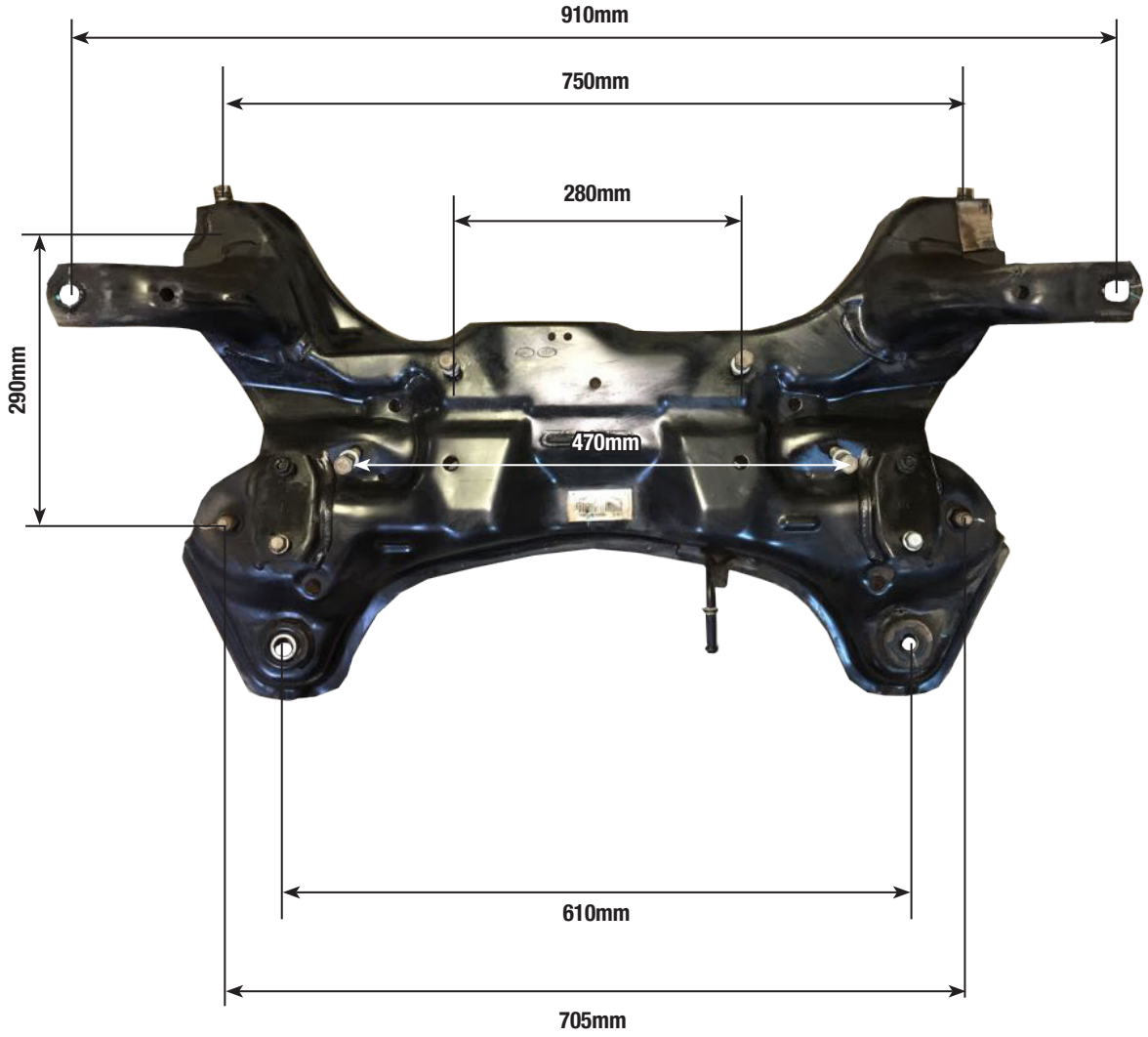

Dimensiones			Con dispositivo + 100 mm.
Trochas:	Delantera Trasera	Hasta: 1860 mm. Hasta: 1860 mm.	Hasta: 1960 mm. Hasta: 1960 mm.
Distancia entre ejes		Derecho e Izquierdo: Hasta : 2725mm	

Suspensión Trasera

La distancia entre centros de rótulas superiores de anclaje de amortiguadores será de 1.180 mm. +/- 50 mm.
Se permite retirar el soporte original del espiral en el eje.

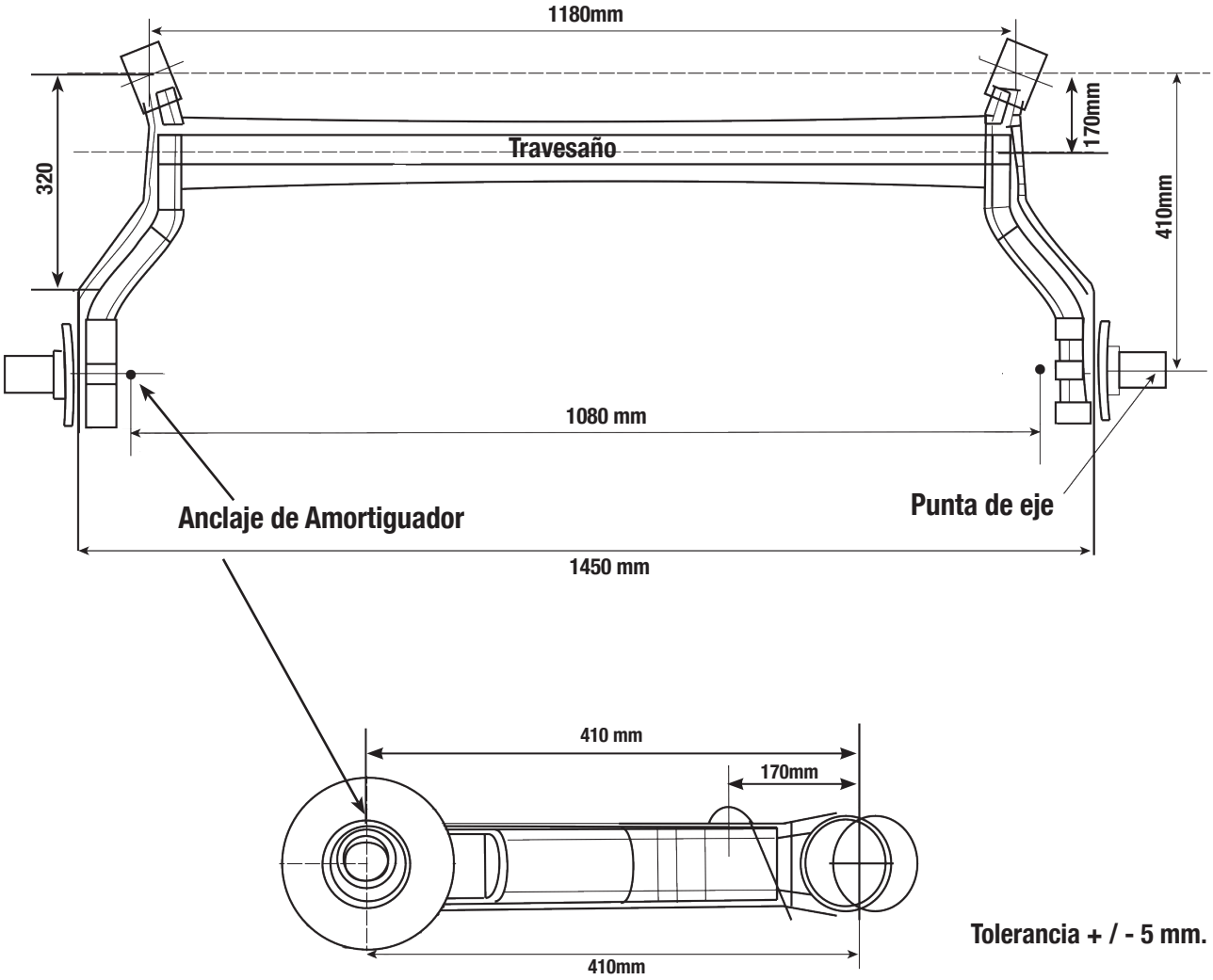

Tolerancia + / - 5 mm.

Se permite reemplazar el rulemán original por otro de mayor diámetro, permitiendose las modificaciones necesarias. Diámetro máximo exterior del rulemán hasta 116,00 mm.

Carroceria

VISTA CORTE PLANO MEDIO

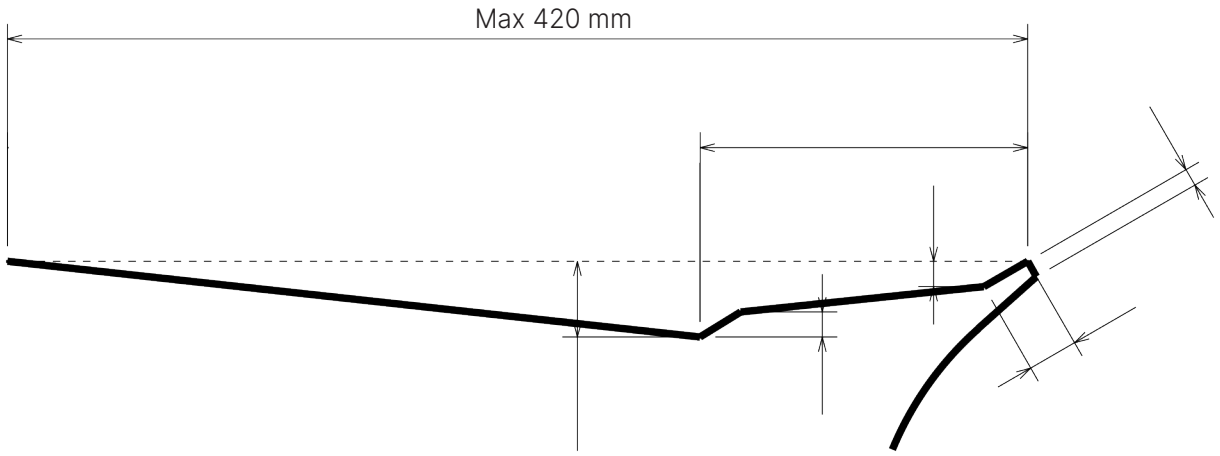

Multiple de Admisión

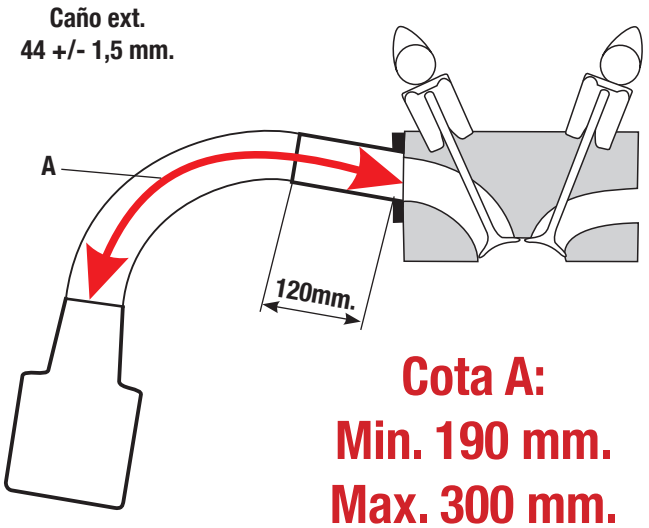

Cota A:
Min. 190 mm.
Max. 300 mm.

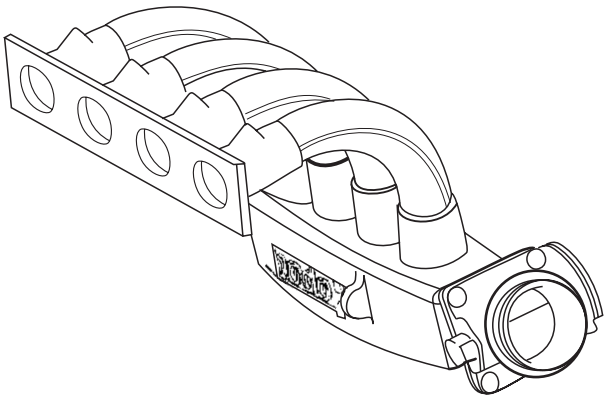

Múltiple de admisión, caja mariposa son homologadas por la categoría. Dentro de la cota A tiene 120 mm. de libre diseño luego de dicha medida el caño debe mantener su sección constante con su respectiva tolerancia. Se puede pulir la boca del plenum hasta un diámetro máximo de 61, 5 mm. y con una profundidad máxima hasta el centro de la primera boca de admisión comenzando del apoyo de la caja mariposa.

Plantilla Carroceria - Kia Cerato

Unico Paragolpe Homologado

Peso del Automóvil

Peso con todos sus líquidos: refrigerantes, lubricantes, con el combustible sobrante y piloto con su indumentaria.

PESO MINIMO: 1080 Kg. incluido lastre cámara según art. 10.9.6 reglamento técnico

Otras Consideraciones

El centro de apoyo de los pedales de freno y embrague se pueden desplazar hacia atrás hasta una distancia de 10 mm. con rspecto a la línea imaginaria que une los parantes delanteros de las puertas delanteras, a la altura de dichos centros de apoyo.-

Se permite trabajar los pasaruedas traseros para permitir exclusivamente el alojamiento del resorte de suspensión en su nueva posición.

Comisión Técnica de APAT

ANEXO N° 1 5/05/2025

CARROCERIA

Se anula gráfico corte medio tapa baúl. A partir de la próxima fecha a disputarse en Río Cuarto entre los días 23, 24 y 25 de mayo, en los autos participantes del Campeonato 2025 será obligatorio el uso de la tapa de baúl con su correspondiente alerón homologados por la categoría fabricados unicamente por la firma Plasticos Tobio.

Comisión Técnica de APAT