Comisión Técnica APAT
FICHA DE HOMOLOGACION

Ficha de Homologación válida a partir del 1-1-2025 | **Ficha Nº: 345 Clase: 3**

Marca: **CHEVROLET** Modelo: New **Cruze - 16 v. - 2,0 cc.**

Motor		Tolerancias
Tipo y Modelo	X20SE	X24SE
Altura Block	216.00 mm. / 209,00 mm.	225,40mm /220,00mm
Diámetro Cilindros	86.00 mm.	88.10 mm.
Carrera Cigueñal	86.00 mm.	85.80 / 86.20 mm.
Cilindrada Unitaria	499.61 cm^3	525.47 cm^3
Cilindrada Total	1998.46 cm^3	2101.88 cm^3
Diam. Cabeza Biela	50.60 +/- 0.02 mm. (Audi)	51.19 mm.
Entre Centros Biela	Max. 144.20 mm.	Max. 153.50 mm.
Peso Biela con Cojinete	530.00 gr.	520.00 gr.
Diámetro Caja Mariposas	60.00 mm.	60.00 mm.
Arandela Restrictora	58.00 mm.	58.00 mm.
Peso Cigüeñal con Engranaje de Distribucion	13.500 kg.	13.000 kg.
Diámetro del Botador	31.90 mm.	32.00 mm.
Diámetro del Muñon de Bancada	58.00 mm.	Rectificadas comerciales
Diámetro del Muñon de Biela	47.99 mm.	Rectificadas comerciales
Cojinetes de Biela	Audi o Zetec	Medidas y marcas comerciales
Diámetro Cabeza de Válvula de Admisión	2 de 32.00 mm.	31.80 / 32.50 mm.
Diámetro Vástago Válvula de Admisión	2 de 6.00 mm.	5.80 / 6.20 mm.
Largo Válvula de Admisión	Ambas Libres	
Diámetro Cabeza Válvula de Escape	2 de 29.00 mm.	28.80 / 29.20 mm.
Diámetro Vástago Válvula de Escape	2 de 6 mm.	5.80 / 6.20 mm.
Largo Válvula de Escape	Ambas Libres	

Opción de Motor diametro 87,6mm carrera 87,1mm.

Relación Máxima de Compresión: 10,5 a 1

Otras consideraciones

Nº tapa de cilindros: R 90573357 / R 90400173 / 90501971 / 93333317
Se autoriza levantar el motor hasta 30.00 mm. con la inclinación original para alejarlo del escape exclusivamente.

ADMISION

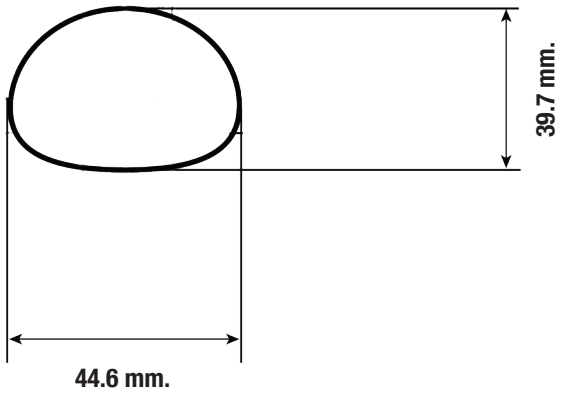

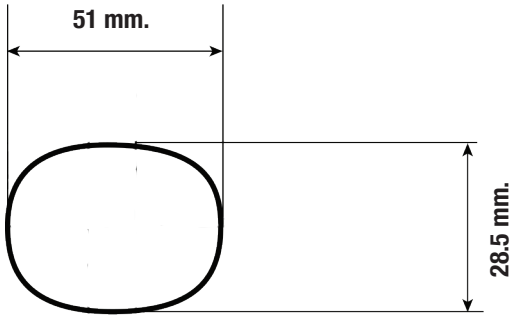

ESCAPE

Titulo: Chevrolet Cruze	Nº de Pieza	Tolerancia
	Boca tapa de cilindro	+6%

Dimensiones			Con dispositivo + 100 mm.
Trochas:	Delantera Trasera	Hasta: 1.850 mm. Hasta: 1.840 mm.	Hasta: 1.950 mm. Hasta: 1.940 mm.
Distancia entre ejes		Derecho e Izquierdo: Hasta : 2.710 mm.	

Suspensión Delantera

Las parrillas de suspensión deben tener máximo 280mm anclaje al chasis auxiliar.
La distancia entre centros de rótula superior del eje de giro será de 1165 mm. +/- 90mm.

Esquema del portamaza delantero.

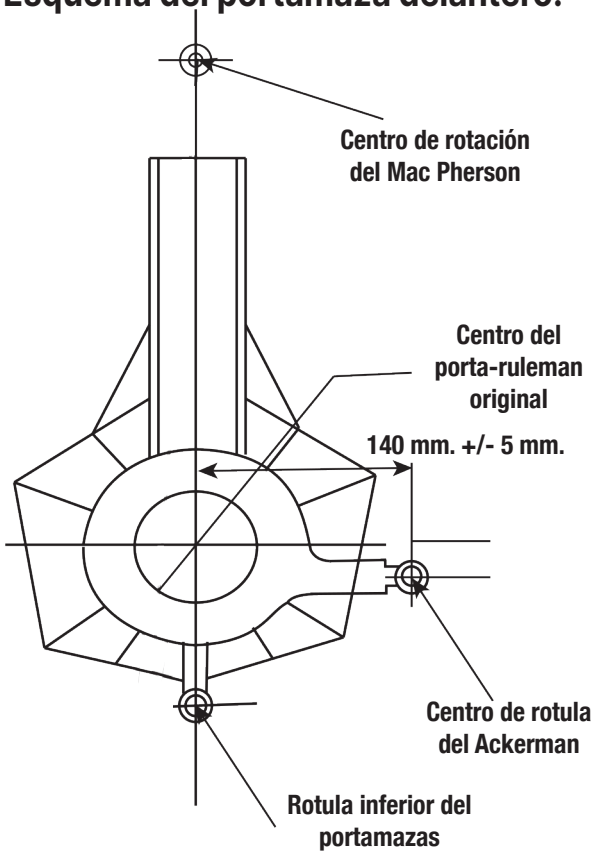

Se permite reemplazar el rulemán original por otro de mayor diámetro, permitiendose las modificaciones necesarias.
Diámetro máximo exterior del rulemán hasta 116,00 mm.

Chasis Auxiliar

Se permite elevar el chasis auxiliar máximo 47mm.

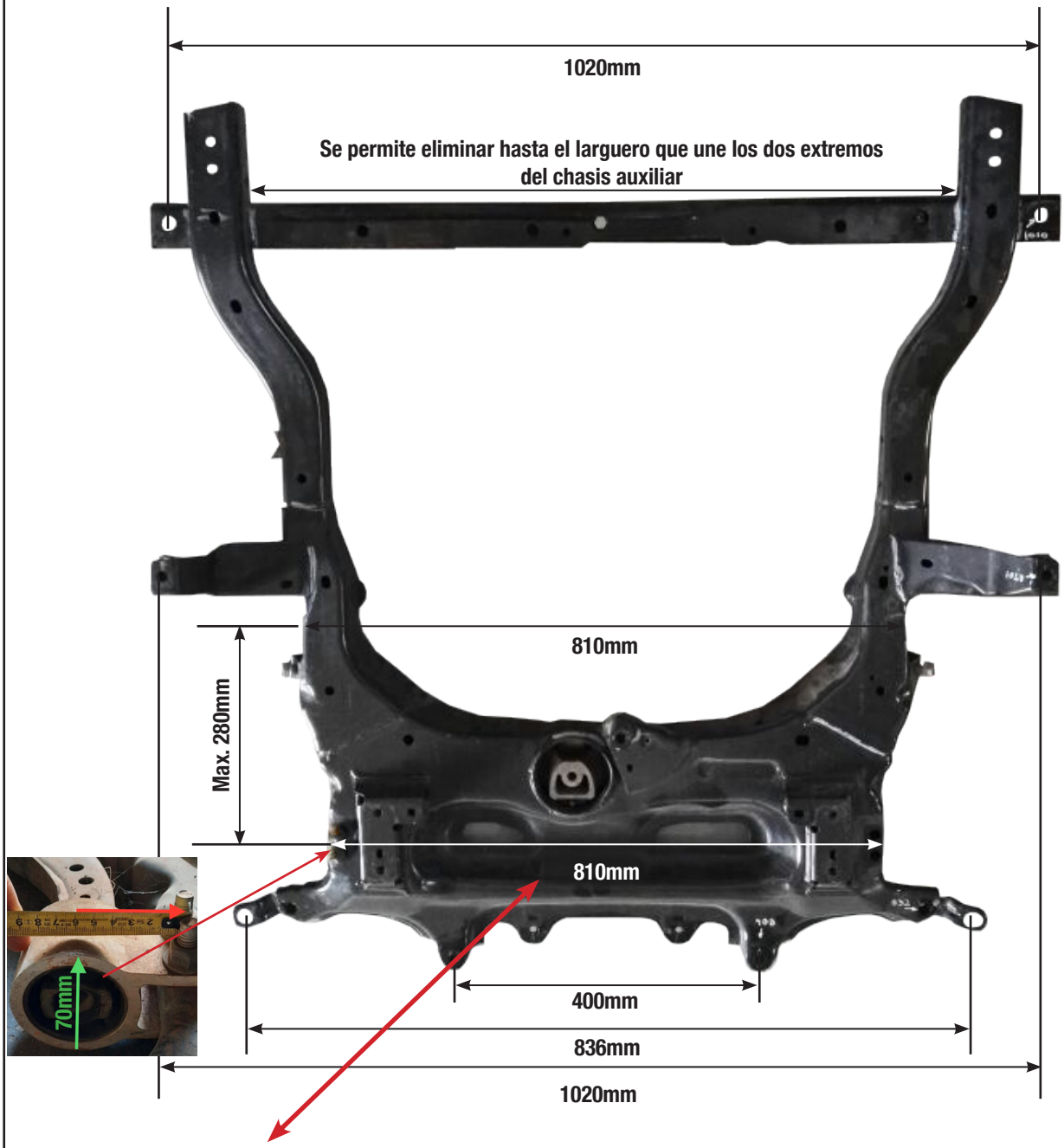

Tolerania +/- 5mm.

Se permite modificar el anclaje de la parrilla de suspensión original para colocar la nueva rótula

Suspensión delantera

Suspensión Trasera

La distancia entre centros de rótulas superiores de anclaje de amortiguadores será de 1.160 mm. +/- 50mm.
Se permite retirar el soporte original del espiral en el eje.

- Se permite construir de acero para colocar la rótula manteniendo el ancaje original.

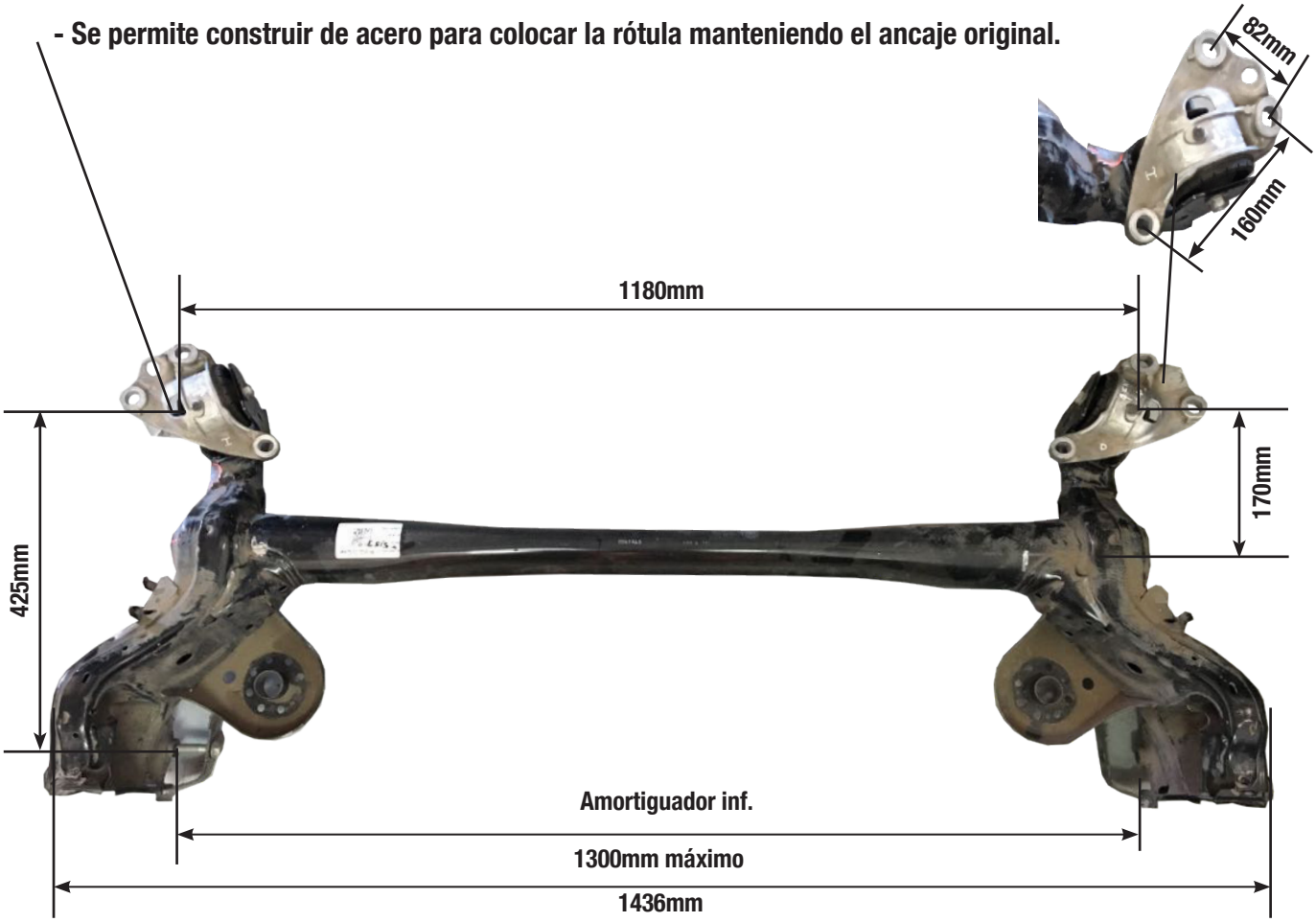

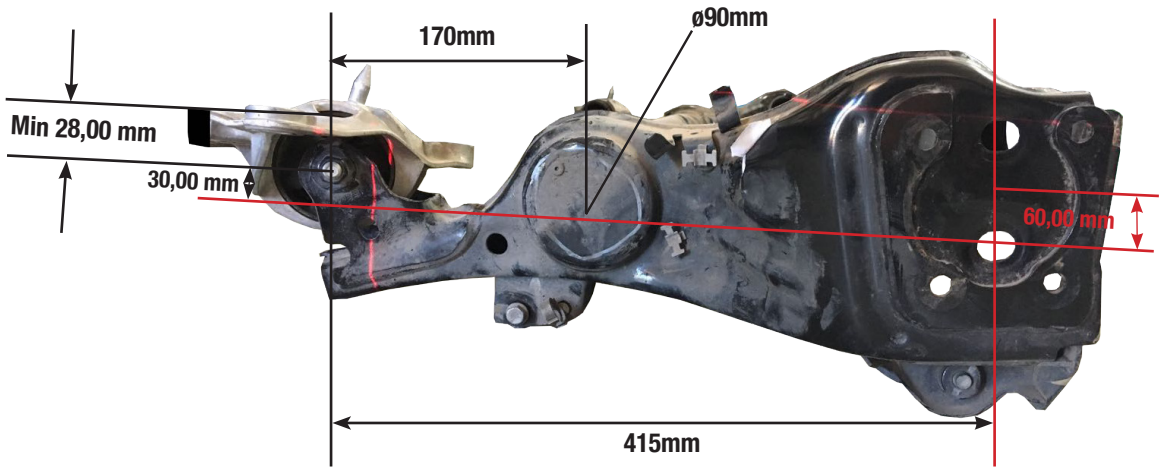

Tolerancia +/- 5mm

Suspensión Trasera

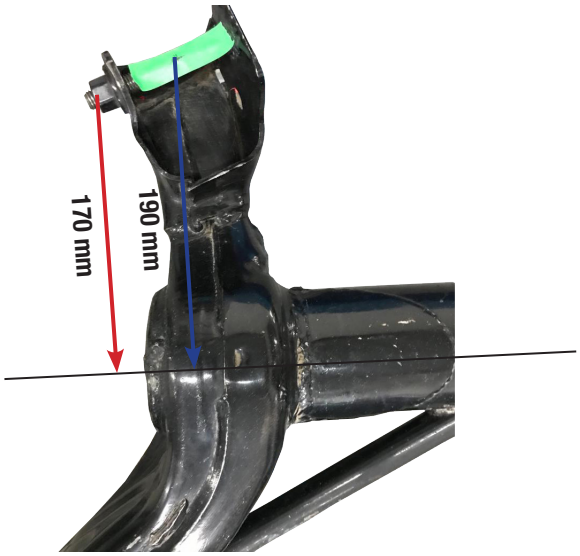

Carrocería

VISTA CORTE PLANO MEDIO

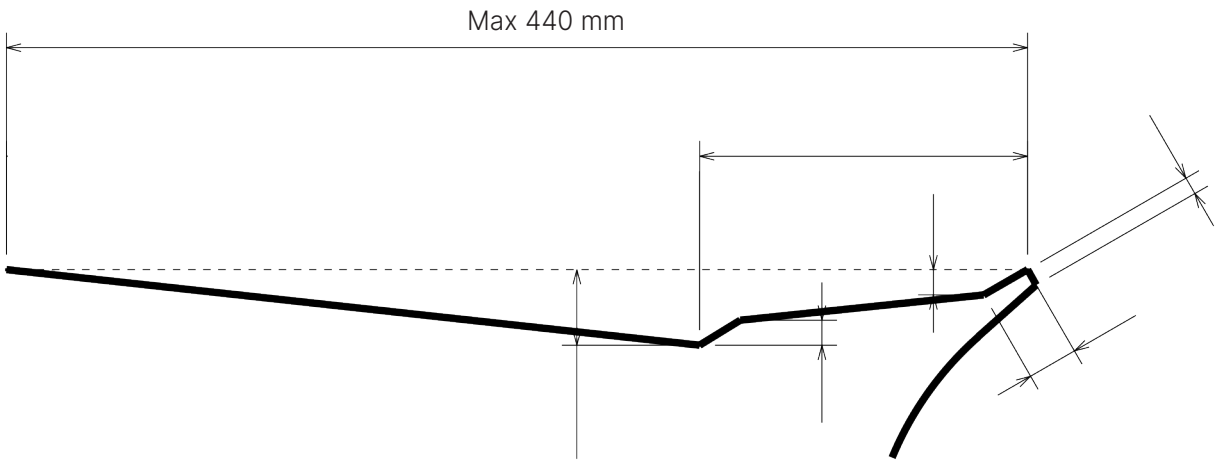

Otras consideraciones:

Se permitirá la colocación de un rulemán en el alojamiento del cigueñal o en el volante para repartir la carga inercial centrifuga de la punta de la directa, solamente para evitar roturas.

El centro de apoyo de los pedales de freno y embrague se pueden desplazar hacia atrás hasta una distancia de 10 mm. con respecto a la línea imaginaria que une los parantes delanteros de las puertas delanteras, a la altura de dichos centros de apoyo.

Se autoriza el corte del chasis y/o chasis auxiliar delantero, exclusivamente para poder sacar la caja sin tener que sacar el motor, refuerzos libres.

PARAGOLPE HOMOLOGADO
MODELO ORIGINAL

Multiple de Admisión

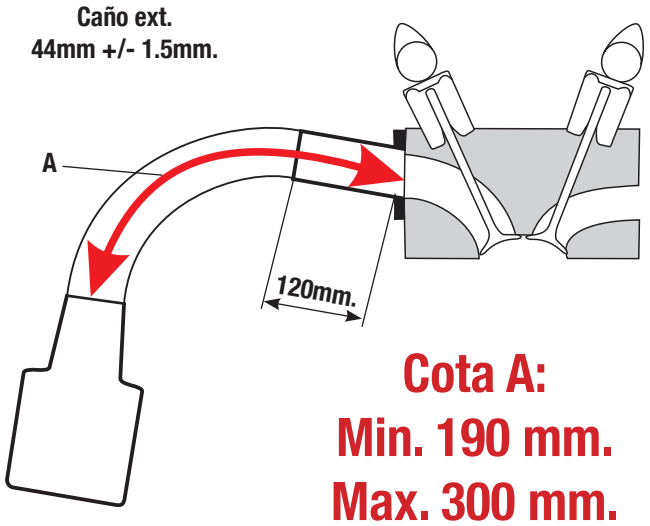

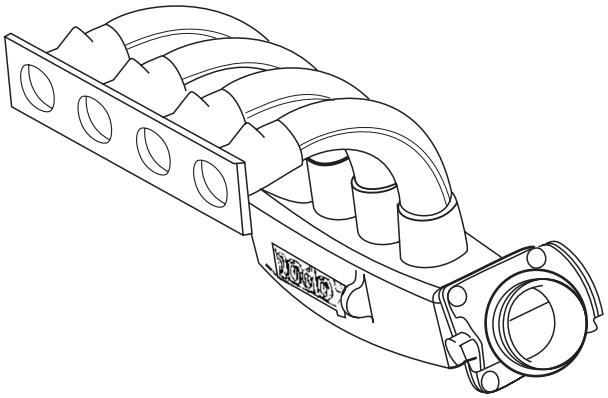

Cota A:
Min. 190 mm.
Max. 300 mm.

Múltiple de admisión, caja mariposa son homologadas por la categoría. Dentro de la cota A tiene 120 mm. de libre diseño luego de dicha medida el caño debe mantener su sección constante con su respectiva tolerancia. Se puede pulir la boca del plenum hasta un diámetro máximo de 61, 5 mm. y con una profundidad máxima hasta el centro de la primera boca de admisión comenzando del apoyo de la caja mariposa.

Plantilla Carroceria - Chevrolet Cruze

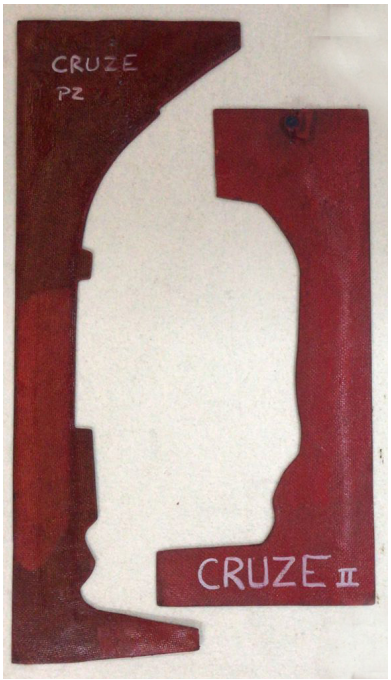

Multiple de Admisión

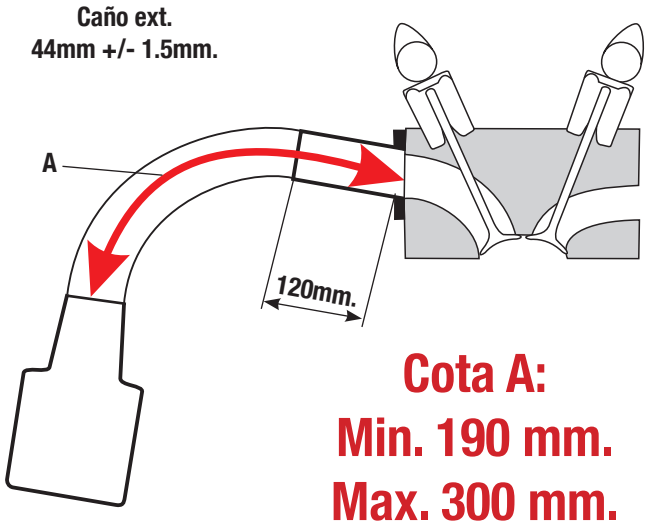

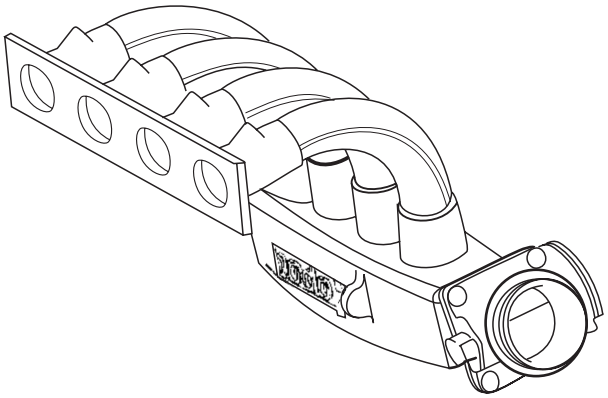

Cota A:
Min. 190 mm.
Max. 300 mm.

Múltiple de admisión, caja mariposa son homologadas por la categoría. Dentro de la cota A tiene 120 mm. de libre diseño luego de dicha medida el caño debe mantener su sección constante con su respectiva tolerancia. Se puede pulir la boca del plenum hasta un diámetro máximo de 61, 5 mm. y con una profundidad máxima hasta el centro de la primera boca de admisión comenzando del apoyo de la caja mariposa.

Plantilla Carroceria - Chevrolet Cruze

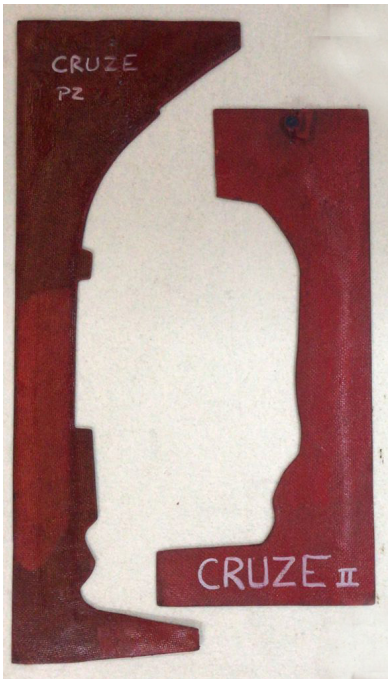

ANEXO N° 1 5/05/2025

CARROCERIA

Se anula gráfico corte medio tapa baúl. A partir de la próxima fecha a disputarse en Río Cuarto entre los días 23, 24 y 25 de mayo, en los autos participantes del Campeonato 2025 será obligatorio el uso de la tapa de baúl con su correspondiente alerón homologados por la categoría fabricados unicamente por la firma Plasticos Tobio.

Comisión Técnica de APAT